Системы направляющих

Разнообразие, вызывающее восторг

Все наши направляющие отличает плавное скольжение деревянных ящиков различных типов, а характерной особенностью MOVENTO является также и полная синхронизация хода каретки и аправляющей. Наши направляющие можно устанавливать в мебели любого назначения, так как их эксплуатационные свойства придают этой мебели высокий уровень функциональности и комфорта

- BLUMOTION – для мягкого и бесшумного закрывания
- SERVO-DRIVE обеспечивает необычайный комфорт движения. Достаточно слегка коснуться фасада, чтобы он открылся. А BLUMOTION обеспечит мягкое и бесшумное закрывание
- TIP-ON для фасадов без ручек, теперь интегрирован в MOVENTO
- Широкий ассортимент изделий предлагает множество вариантов применения
- Высокая стабильность и незначительные показатели провисания
- Качество на весь срок службы мебели

MOVENTO

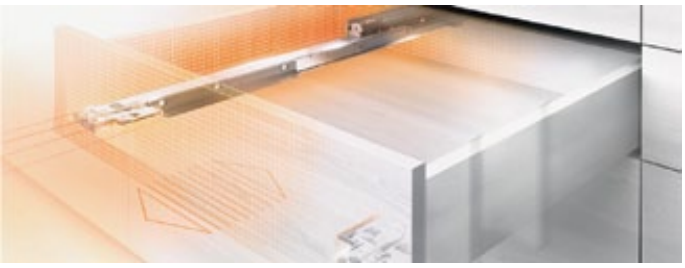

Эволюция движения
Направляющие MOVENTO обеспечат синхронизированное плавное скольжение, регулировку фасада в четырех плоскостях и динамическую нагрузку ящиков 40 кг и 60 кг в сочетании с высокой стабильностью и незначительными показателями провисания

TANDEM

Плавное скольжение. Функциональность. Универсальность.
Направляющие TANDEM гарантируют высочайший уровень комфорта при эксплуатации мебели в различных жилых помещениях. В широком ассортименте TANDEM найдется оригинальное решение для любой конструкции

STANDARD

Просто. Проверено. Экономично.
STANDARD – это хорошо зарекомендовавшие себя роликовые направляющие и испытанная технология. Небольшого числа компонентов достаточно, чтобы охватить обширную программу поставок

Системы направляющих

Обзор

► MOVENTO

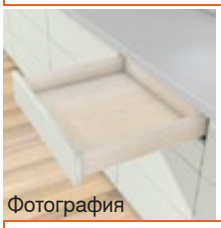
Фотография

► MOVENTO	458
►► Обзор	459
►► Аксессуары	464
►► Крепление направляющих к корпусу	470
►► Монтаж, демонтаж и регулировка	471

► TANDEM

Фотография

► TANDEM	472
►► Обзор	473
►► Аксессуары	494
►► Крепление направляющих к корпусу	500
►► Монтаж, демонтаж и регулировка	502

► SERVO-DRIVE для MOVENTO/TANDEM

Фотография

► SERVO-DRIVE для MOVENTO/TANDEM	504
►► Обзор	505
►► Аксессуары	536
►► Монтаж, демонтаж и регулировка	538

► STANDARD

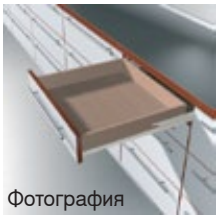
Фотография

► STANDARD	546
►► Обзор	547
►► Аксессуары	552
►► Крепление направляющих к корпусу	556
►► Монтаж, демонтаж и регулировка	557

Эволюция движения

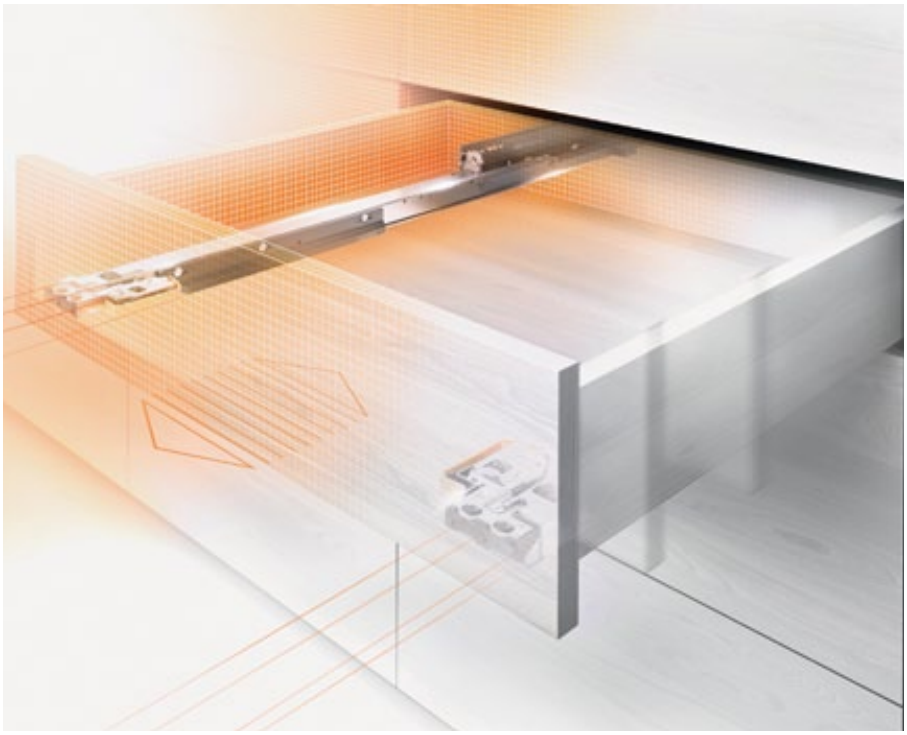

Perfecting motion – этот девиз является для нас стимулом к разработке новых изделий. Направляющие **MOVENTO** – это значительный шаг вперед в этом направлении. Синхронизированное скольжение направляющих, новые возможности регулировки, высокая стабильность и незначительные показатели провисания отличают наши новые направляющие.

Синхронизированное плавное скольжение направляющих
Износостойкие пластиковые ролики в каретке и синхронизация хода направляющей к ящику и каретки обеспечивают плавное движение ящика

Регулировка в четырех плоскостях
Новые направляющие MOVENTO позволяют осуществлять регулировку не только по высоте и наклону, но и по ширине и глубине. Быстро, просто и без инструмента

Высокая нагрузка и стабильность
В ассортименте имеются направляющие MOVENTO с нагрузкой 40 и 60 кг. Наши направляющие покоряют высокой стабильностью и незначительными показателями провисания

Фасады без ручек
Благодаря нашим технологиям открывания SERVO-DRIVE или TIP-ON даже мебель без ручек не является препятствием для использования направляющих MOVENTO

BLUMOTION inside

Независимо от размера и веса ящика и от того, с какой силой он закрывается, BLUMOTION адаптируется под соответствующие условия и всегда гарантирует мягкое и бесшумное закрывание

SERVO-DRIVE inside

BLUMOTION можно сочетать с нашей электрической системой открывания SERVO-DRIVE. Мебель открывается, если слегка коснуться фасада, и закрывается мягко и бесшумно

TIP-ON inside

Благодаря нашей механической системе TIP-ON фасады без ручек открываются легким нажатием, а чтобы закрыть ящик, достаточно прижать фасад рукой

► MOVENTO

		BLUMOTION inside	SERVO-DRIVE inside	TIP-ON inside	
►► С замками – полное выдвижение					
	MOVENTO с BLUMOTION – 760H/766H 460	■	○	-	40 60
	MOVENTO с TIP-ON – 760H/766H 462	-	-	■	40 60

■ встроен ○ дополнительно - не возможно

а ►► Аксессуары

Фотография

Регулировка по глубине	464	Саморезы и евровинты	468
Комплект бокового стабилизатора	464	Сверло с ограничителем	468
Продольный релинг с держателем релинга	465	Амортизаторы	468
Задний держатель	465	Отвертки	469
Угловой держатель	466		
Штанга под раскрой	466		
Система фиксации	467		

И ►► Крепление направляющих к корпусу

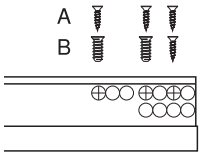

Фотография

Направляющая к корпусу 760H – 40 кг	470
Направляющая к корпусу 766H – 60 кг	470

►► Монтаж, демонтаж и регулировка

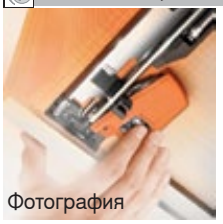

Фотография

Замок	471
Регулировка	471
Установка и снятие ящика	471

И Информация

Используйте бесплатный сервис, программу **DYNALOG limited** на прилагаемом DVD!

- DYNAPLAN – проектирование корпусов с проверкой на столкновение и возможностью выбора фурнитуры
- DYNACAT – электронный каталог продукции и экспорт данных CAD (dxf, dwg, igs, sat, wrl, x_t, jpg)
- DYNASHOP – корзина и заказ фурнитуры

И Пиктограммы

	Только по запросу		С замками
а	Аксессуары	30	Динамическая нагрузка в кг
И	Общая информация		Проектирование
	Ящик		Раскрой
	Внутренний ящик		Обработка
	Полное выдвижение		Монтаж, демонтаж и регулировка

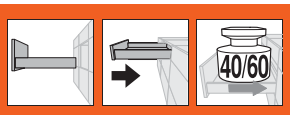

MOVENTO с BLUMOTION – 760H/766H

- Скрытые направляющие полного выдвижения с интегрированным **BLUMOTION** для мягкого и бесшумного закрывания
- Синхронизированное плавное скольжение направляющих
- BLUMATIC – механизм самозакрывания
- Регулировка по высоте, ширине и наклону без инструмента
- Дополнительно регулировка по глубине без инструмента
- Компенсация погрешности по ширине и глубине

Необходимое пространство

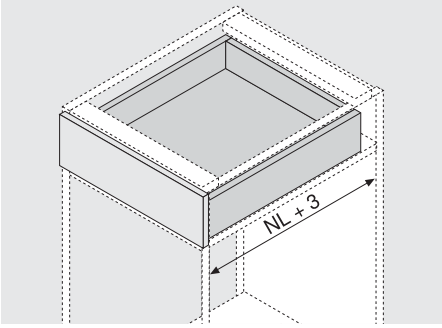

NL Номинальная длина

Информация для заказа

1 Направляющие левая/правая

Номинальная длина NL	40 кг	60 кг
250 мм	760H2500B	
270 мм	760H2700B	
300 мм	760H3000B	
320 мм	760H3200B	
350 мм	760H3500B	
380 мм	760H3800B	
400 мм	760H4000B	
420 мм	760H4200B	
450 мм	760H4500B	766H4500B
480 мм	760H4800B	
500 мм	760H5000B	766H5000B
520 мм	760H5200B	766H5200B
550 мм	760H5500B	766H5500B
580 мм		766H5800B
600 мм	760H6000B	766H6000B
650 мм		766H6500B
700 мм		766H7000B
750 мм		766H7500B

3 Замок, левый/правый

Материал	Цвета	№ арт.
Пластмасса/сталь	Оранжевый	T51.7601
Заказывать левый/правый		

Аксессуары

4 Регулировка по глубине левая/правая

Материал	Цвета	№ арт.
Пластмасса	RAL 7037 темно-серый	298.7600
Используется только для вкладных конструкций		
SERVO-DRIVE–со встроенным амортизатором		
Подходит для T51.7601		

12 Комплект бокового стабилизатора

Номинальная длина NL	№ арт.
До 400 мм	ZS7.400MU
До 600 мм	ZS7.600MU
До 750 мм	ZS7.750MU
Под раскрой, подходит для ширины корпуса KB 1400 мм	

Ящик

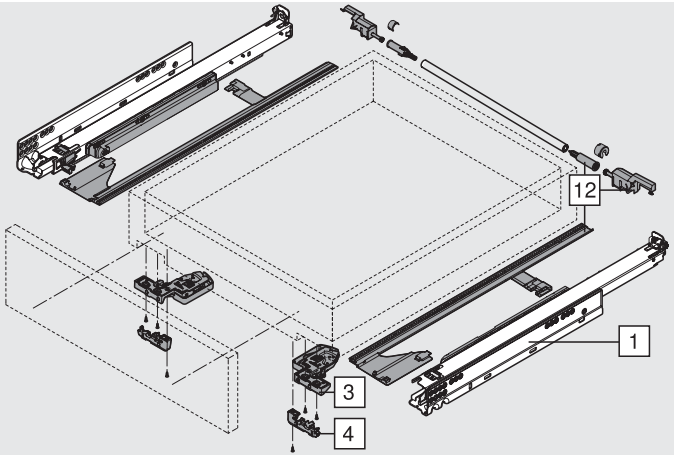

MOVENTO с BLUMOTION – 760H/766H

Проектирование

Необходимое пространство в корпусе

* См. Крепление направляющих к корпусу

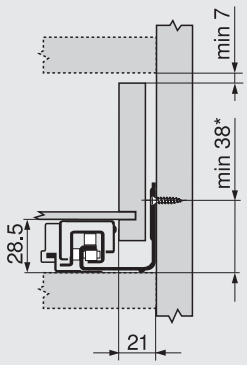

Ящик/внутренний ящик

SKW Внутренняя ширина ящика
LW Внутренняя ширина корпуса

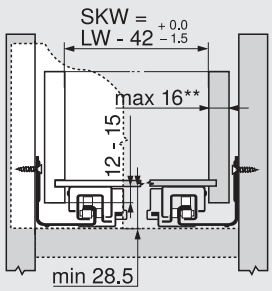

Ящик

SKL Длина ящика
NL Номинальная длина
* Дополнительно + 12 мм с боковым стабилизатором

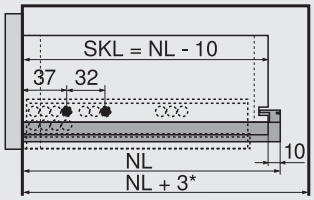

Внутренний ящик

ISKL Длина внутреннего ящика
SKL Длина ящика
NL Номинальная длина
* Дополнительно + 3 мм с регулировкой по глубине

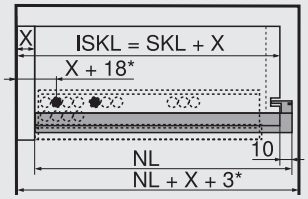

Позиция крепления направляющих к корпусу

Направляющая к корпусу 760H – 40 кг

Номинальная длина NL (мм)

250, 270

300 - 350

380 - 520

550, 600

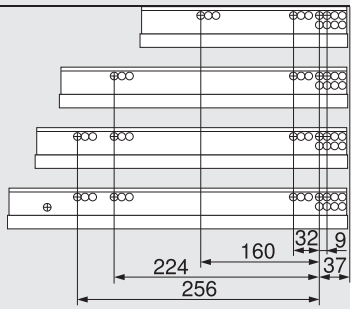

Обработка ящиков

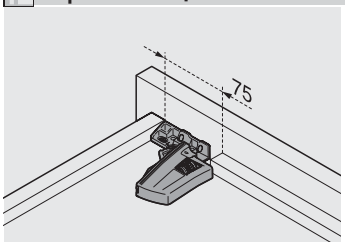

Пользуйтесь шаблоном для сверления T65.1000.02

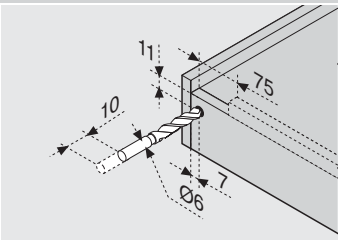

Пользуйтесь шаблоном для сверления T65.1000.02

Направляющая к корпусу 766H – 60 кг

Номинальная длина NL (мм)

450

500 - 600

650 - 750

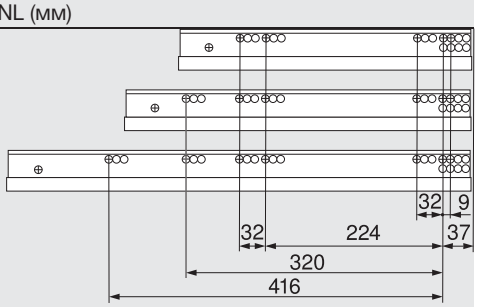

Указание

** Ограничение регулировки по ширине при толщине боковины ящика 16 мм и соответственно при полном использовании внутренней ширины ящика

Дополнительная информация

Обзор – MOVENTO	459
Обзор – SERVO-DRIVE для MOVENTO/TANDEM	505
Обзор – ORGA-LINE для MOVENTO/TANDEM	583
Аксессуары	464
Крепление направляющих к корпусу	470
Монтаж, демонтаж и регулировка	471
Обзор – приспособления	605
Доп. техническая информация	684

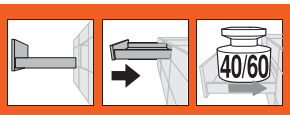

MOVENTO с TIP-ON – 760H/766H

- Полное выдвижение со скрытыми направляющими со встроенной механической системой открывания **TIP-ON**
- Синхронизированное плавное скольжение направляющих
- Регулировка по высоте, ширине и наклону без инструмента
- Встроенная регулировка по глубине без инструмента
- Компенсация погрешности по ширине и глубине
- Можно использовать с боковым стабилизатором для MOVENTO

Необходимое пространство

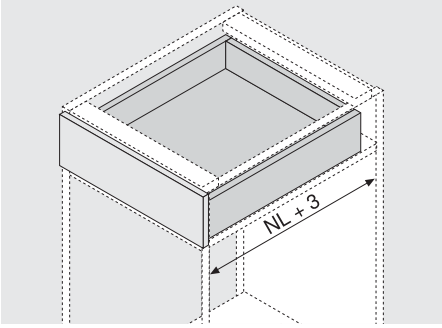

NL Номинальная длина

Информация для заказа

1 Направляющие левая/правая

Номинальная длина NL	40 кг	60 кг
250 мм	760H2500T	
270 мм	760H2700T	
300 мм	760H3000T	
320 мм	760H3200T	
350 мм	760H3500T	
380 мм	760H3800T	
400 мм	760H4000T	
420 мм	760H4200T	
450 мм	760H4500T	766H4500T
480 мм	760H4800T	
500 мм	760H5000T	766H5000T
520 мм	760H5200T	766H5200T
550 мм	760H5500T	766H5500T
580 мм		766H5800T
600 мм	760H6000T	766H6000T
650 мм		766H6500T
700 мм		766H7000T
750 мм		766H7500T

Путь выталкивания при нагрузке или при соответствующей регулировке может варьироваться!

3 Замок, левый/правый

Материал	Цвета	№ арт.
Пластмасса/сталь	Оранжевый	T51.7601
Заказывать левый/правый		

Аксессуары

6b TIP-ON - шестерни синхронизатора, комплект

Материал	Цвета	№ арт.
Пластмасса	RAL 7037 темно-серый	T57.7400

6c TIP-ON – вал синхронизатора

Материал	Конструкция	№ арт.
Алюминий	Круглый	ZST.1137W
Под раскрой, 1137 мм, подходит для ширины корпуса KB 1400 мм		
Раскрой	Внутр. ширина корпуса LW - 229 мм	

Ящик

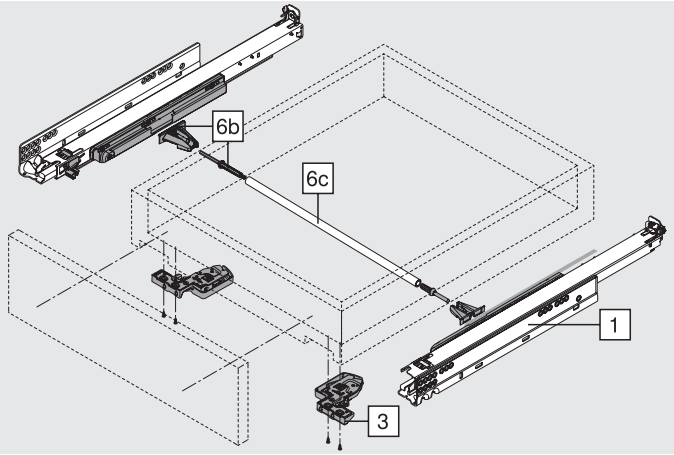

Область срабатывания

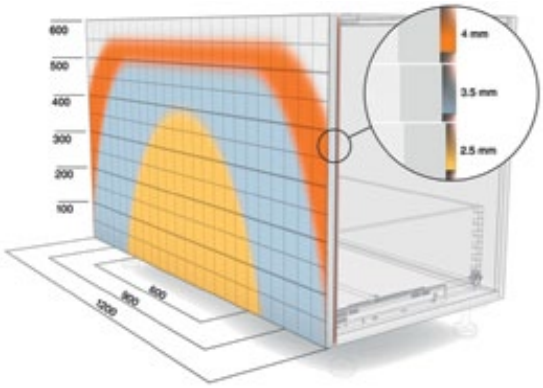

Пример: 4-сторонний ящик с синхронизатором 760H, номинальная длина NL 500 мм

MOVENTO с TIP-ON – 760H/766H

Проектирование

Необходимое пространство в корпусе

* См. Крепление направляющих к корпусу

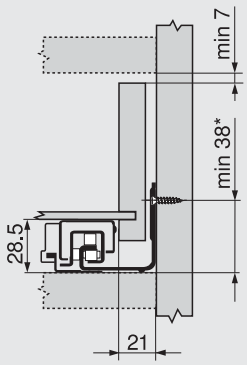

Ящик/внутренний ящик

SKW Внутренняя ширина ящика
LW Внутренняя ширина корпуса

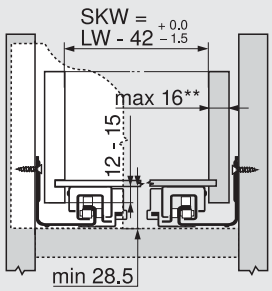

Ящик

SKL Длина ящика
NL Номинальная длина
* Дополнительно + 12 мм с боковым стабилизатором

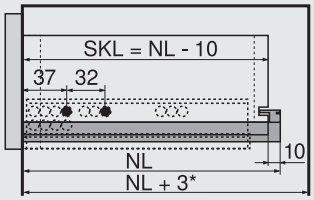

Внутренний ящик

ISKL Длина внутреннего ящика
SKL Длина ящика
NL Номинальная длина

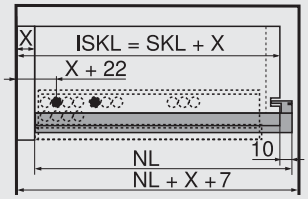

Позиция крепления направляющих к корпусу

Направляющая к корпусу 760H – 40 кг

Номинальная длина NL (мм)

250, 270

300 - 350

380 - 520

550, 600

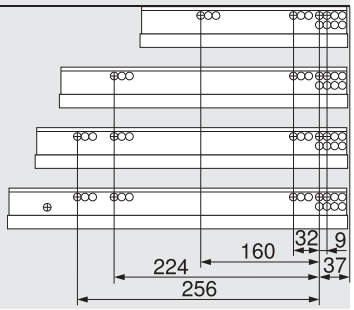

Обработка ящиков

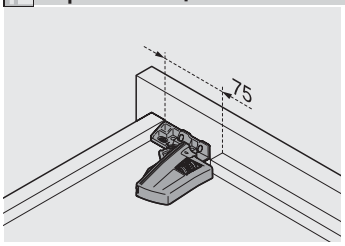

Пользуйтесь шаблоном для сверления T65.1000.02

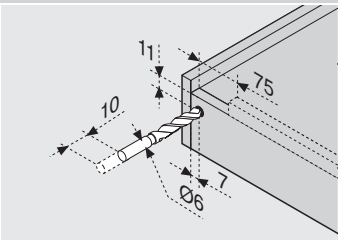

Пользуйтесь шаблоном для сверления T65.1000.02

Направляющая к корпусу 766H – 60 кг

Номинальная длина NL (мм)

450

500 - 600

650 - 750

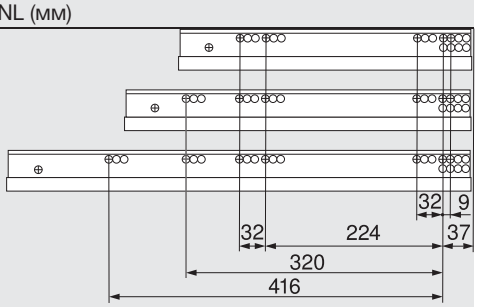

Указание

** Ограничение регулировки по ширине при толщине боковины ящика 16 мм и соответственно при полном использовании внутренней ширины ящика

Дополнительная информация

Обзор – MOVENTO	459
Обзор – ORGA-LINE для MOVENTO/TANDEM	583
Аксессуары	464
Крепление направляющих к корпусу	470
Монтаж, демонтаж и регулировка	471
Обзор – приспособления	605
Доп. техническая информация	684

Регулировка по глубине

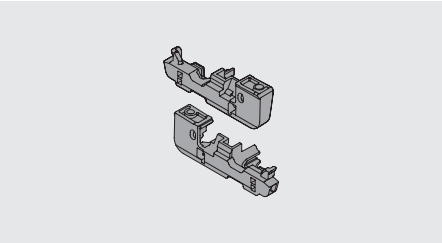

- Используется только для вкладных конструкций
- SERVO-DRIVE – со встроенным амортизатором
- Подходит для T51.7601
- Левый/правый
- Материал: пластмасса, RAL 7037 темно-серый

	№ арт.
Регулировка по глубине	298.7600

Монтаж

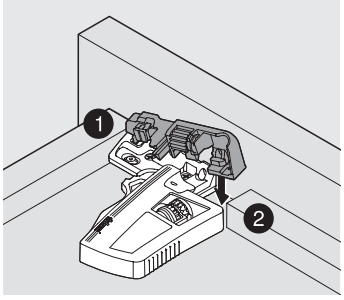

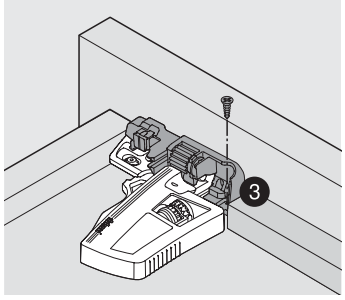

Четырехсторонний ящик

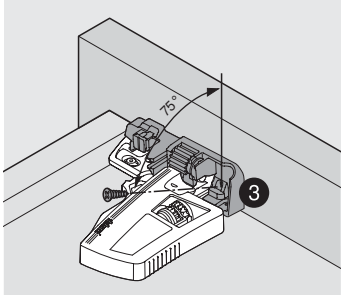

Трехсторонний ящик

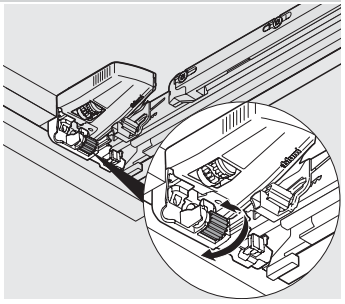

Регулировка по глубине
± 2 мм

Комплект бокового стабилизатора

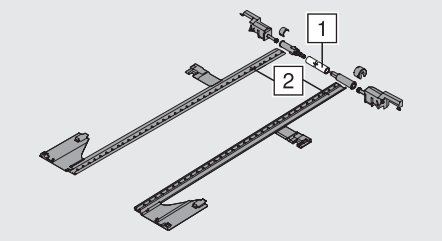

- Используется с MOVENTO с BLUMOTION и MOVENTO с TIP-ON
- Под раскрой
- Для ширины корпуса KB 1400 мм
- Материал: пластмасса, RAL 7037 темно-серый

	Раскрой
1	Внутр. ширина корпуса LW - 295 мм
2	Номинальная длина NL + 10 мм

Номинальная длина NL	№ арт.
До 400 мм	ZS7.400MU
До 600 мм	ZS7.600MU
До 750 мм	ZS7.750MU

Проектирование

Необходимое пространство в корпусе

* См. Крепление направляющих к корпусу

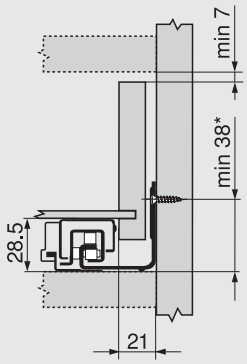

Ящик

SKL Длина ящика
NL Номинальная длина
* Дополнительно + 12 мм с боковым стабилизатором

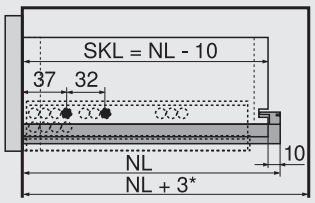

Продольный релинг с держателем релинга

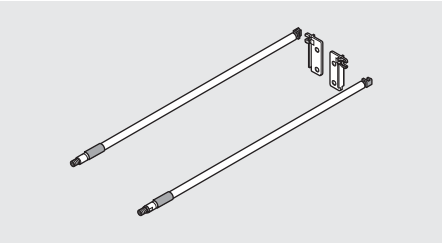

- Материал: алюминий, хромированный

NL (мм)	№ арт.	NL (мм)	№ арт.
400	ZRE.363A.ID	550	ZRE.513A.ID
450	ZRE.413A.ID	580	ZRE.543A.ID
480	ZRE.443A.ID	600	ZRE.563A.ID
500	ZRE.463A.ID	650	ZRE.613A.ID
520	ZRE.483A.ID		
Номинальная длина NL			

Проектирование

Необходимое пространство в корпусе

* См. Крепление направляющих к корпусу

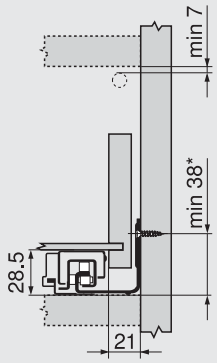

* См. Крепление направляющих к корпусу

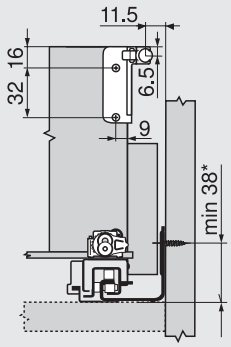

Монтаж

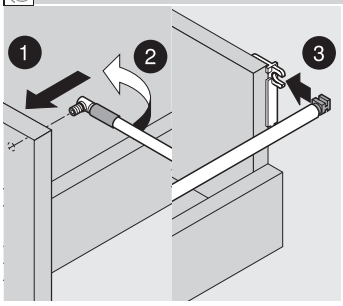

Монтаж

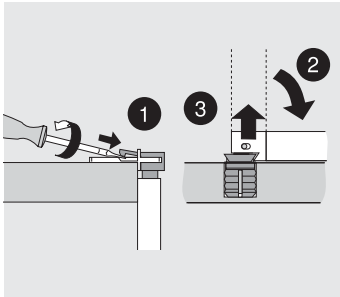

Демонтаж

Задний держатель

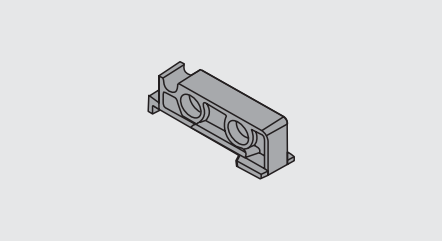

- Материал: пластмасса, прозрачный

	№ арт.
Задний держатель	T51.7000.01

Монтаж

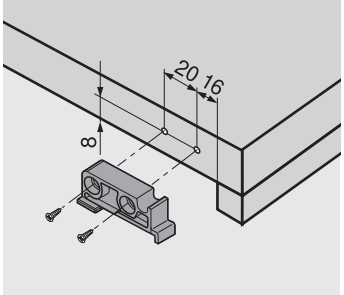

Угловой держатель

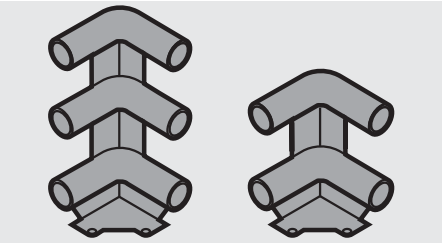

- Материал: пластмасса, RAL 7037 темно-серый

Угловой держатель	№ арт.
Двойной	ZTU.00Z0
Тройной	ZTU.00D0

Проектирование

Необходимое пространство в корпусе с двойным релингом

* См. Крепление направляющих к корпусу

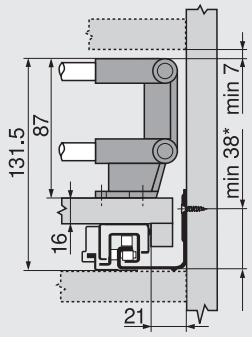

Необходимое пространство в корпусе с тройным релингом

* См. Крепление направляющих к корпусу

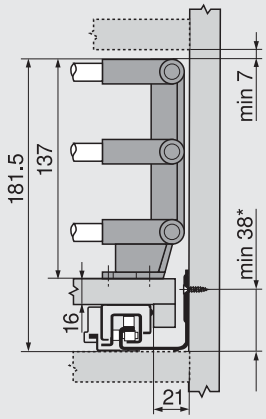

Установочные размеры угловых держателей

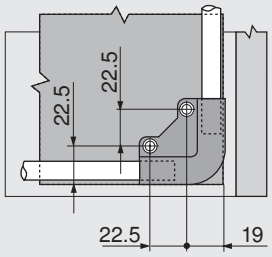

Штанга под раскрой

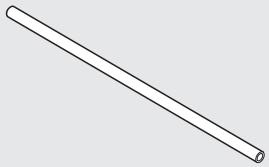

- Под раскрой, 1094 мм
- Для ширины корпуса KB 1200 мм
- Материал: алюминий, хромированный

	№ арт.
Штанга под раскрой	ZRG.1094U

Раскрой
Ширина корпуса KB - 106 мм
Номинальная длина NL - 64 мм

Система фиксации

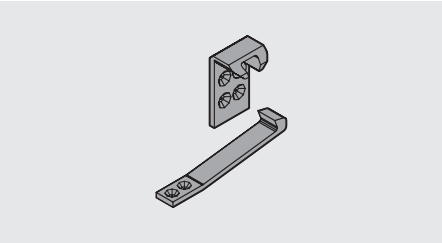

- Материал: пластмасса, прозрачный

	№ арт.
Система фиксации	295.5600

Проектирование

Выдвижная галерея

TL Длина галереи
NL Номинальная длина
[1] Задний держатель

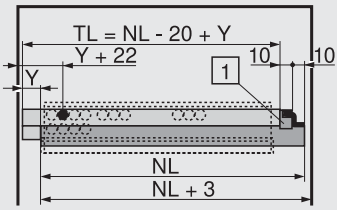

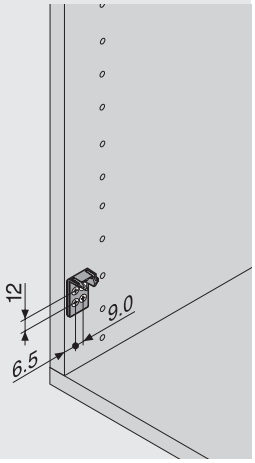

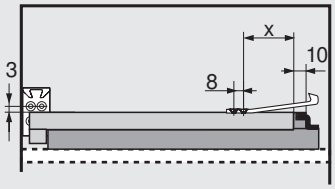

Номинальная длина NL (мм)	X (мм) 760H	766H	-
250	77	-	-
270	72	-	-
300	72	-	-
320	72	-	-
350	72	-	-
380	72	-	-
400	72	-	-
420	72	-	-
450	72	72	-
480	72	-	-
500	72	72	-
520	72	72	-
550	72	72	-
580	-	72	-
600	72	72	-
650	-	72	-
700	-	72	-
750	-	72	-

Саморезы — Ø 3.5 мм

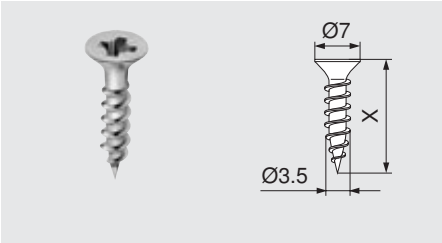

- Ø 3.5 мм
- Материал: сталь, никелированный

Длина (X)	№ арт.
15 мм	609.1500
17 мм	609.1700

Евровинты — Ø 6.0 мм

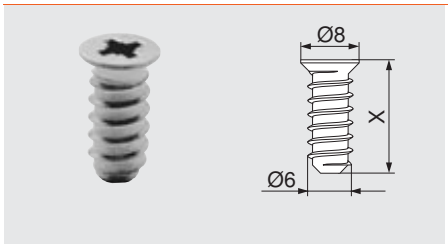

- Ø 6 мм
- Диаметр сверления Ø 5 мм
- Материал: сталь, никелированный

Длина (X)	№ арт.
10 мм	661.1000.HG
11.5 мм	661.1150.HG
13 мм	661.1300.HG
14.5 мм	661.1450.HG
20 мм	661.2000.HG

Специальный евровинт — Ø 6.0 мм

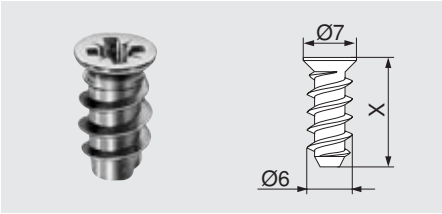

- Ø 6 мм
- Диаметр сверления Ø 5 мм
- Материал: сталь, никелированный

Длина (X)	№ арт.
11.5 мм	662.1150.HG
13 мм	662.1300.HG
14.5 мм	662.1450.HG

Сверло с ограничителем

- Ø 2.7 мм, длина сверла 70 мм
- Для предварительного сверления под саморезы Ø 3.5 мм
- Глубина сверления до 8 мм
- Материал: каленая сталь

	№ арт.
Сверло с ограничителем	M01.ZZ03
Запасное сверло	M01.ZZB3

Самоклеящийся амортизатор

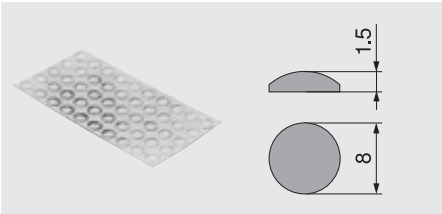

- Для смягчения удара
- Материал: пластмасса, прозрачный

	№ арт.
Самоклеящийся амортизатор	993.710

Врезной амортизатор

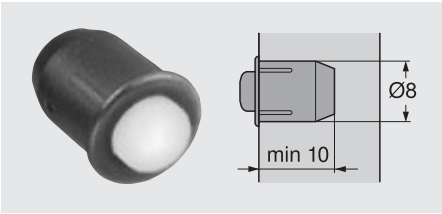

- Для смягчения удара
- Зазор между фасадом и корпусом 2 мм
- Состоит из двух частей
- Материал: пластмасса, RAL 9006 серый металлик

	№ арт.
Врезной амортизатор	993.706

Отвертка крестовая

- PZ (Pozi = позидрайв) размер 2
- Длина без рукоятки 100 мм
- Длина отвертки 200 мм
- Ручка оранжевого цвета с логотипом “Blum”
- Материал: пластмасса/сталь, черный/оранжевый

	№ арт.
Отвертка крестовая	303.756.1

Отвертка под шлиц

- Шлиц, размер 1.0 x 5.5 мм
- Длина без рукоятки 125 мм
- Длина отвертки 225 мм
- Ручка оранжевого цвета с логотипом “Blum”
- Материал: пластмасса/сталь, черный/оранжевый

	№ арт.
Отвертка под шлиц	314.928.1

Направляющая к корпусу 760H – 40 кг

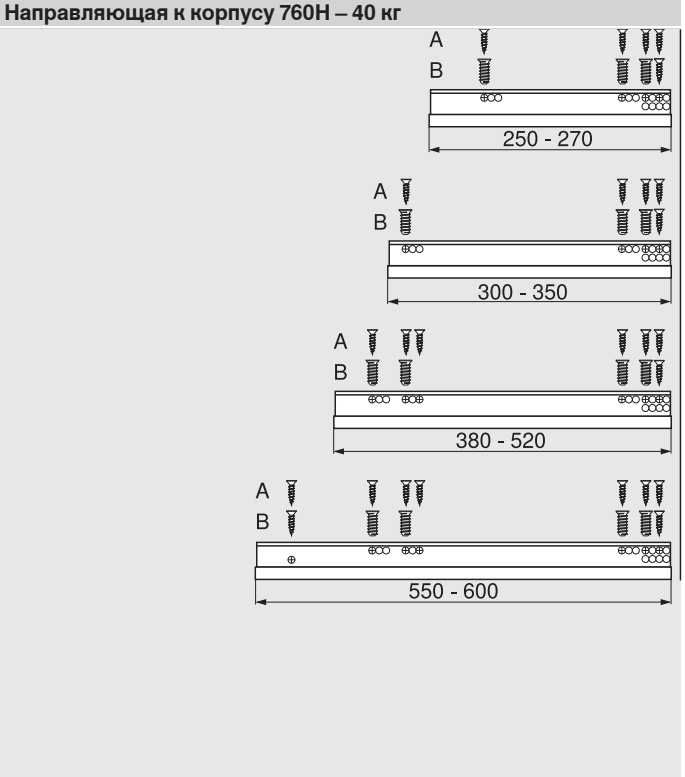

Крепление к корпусу

A Саморез Ø 3.5 x 15 мм, № арт. 609.1500

B Евровинт, № арт. 661.1450.HG

Самая последняя позиция крепления обеспечивает оптимальную стабильность

Направляющая к корпусу 766H – 60 кг

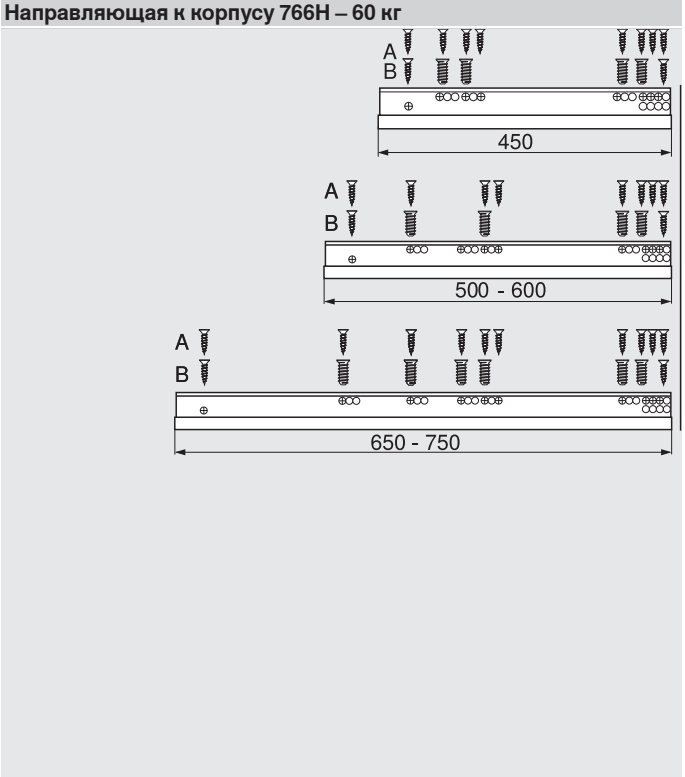

Крепление к корпусу

A Саморез Ø 3.5 x 15 мм, № арт. 609.1500

B Евровинт, № арт. 661.1450.HG

Самая последняя позиция крепления обеспечивает оптимальную стабильность

Сборка корпуса

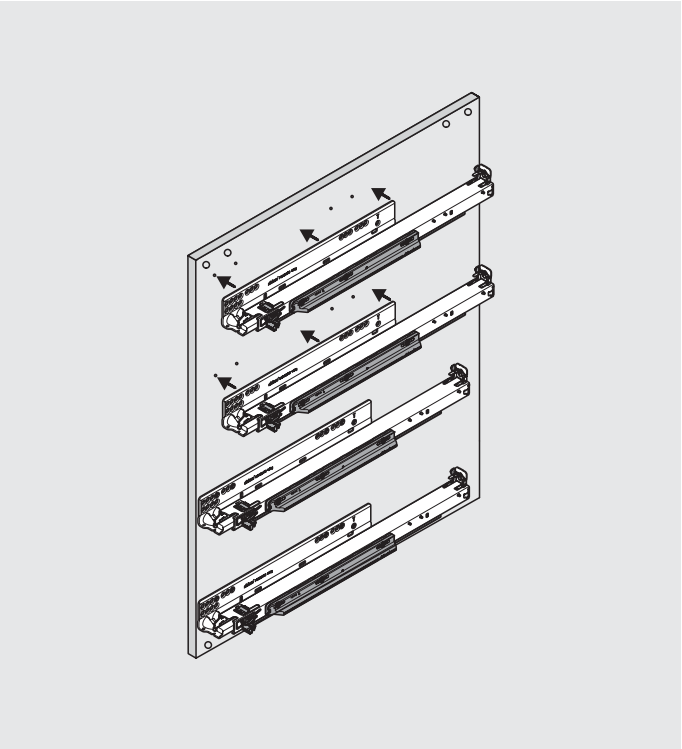

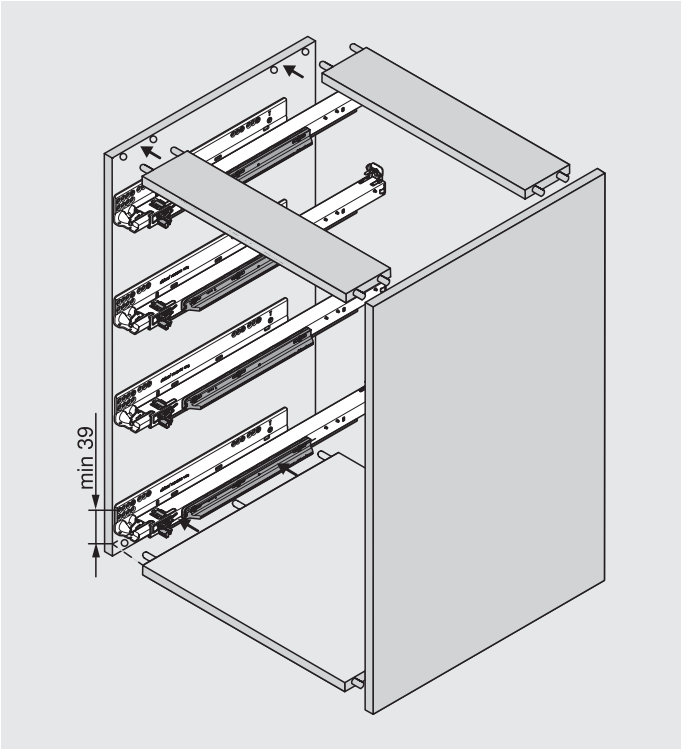

Если Вы устанавливаете направляющие до сборки корпуса, необходимо сместить позицию крепления направляющей на основе допусков к корпусу мин. на 1 мм с 38 мм до 39 мм!

Замок

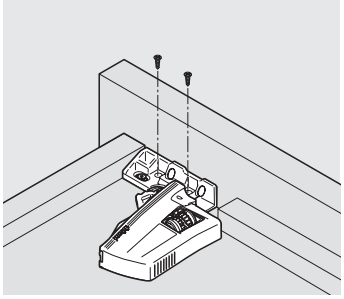

Четырехсторонний ящик

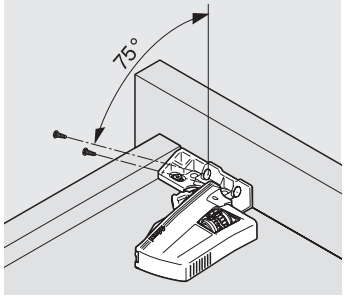

Трехсторонний ящик

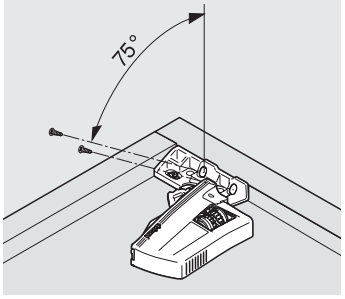

Внутренний ящик

Регулировка

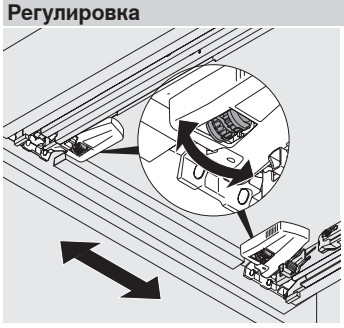

Регулировка по ширине
С двух сторон на замках ± 1.5 мм

Ограничение регулировки по ширине при толщине боковины ящика 16 мм и соответственно при полном использовании внутренней ширины ящика

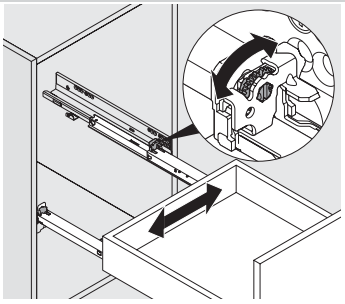

Регулировка по ширине
Корректировка с помощью механизма, расположенного на правой направляющей сзади

Регулировка

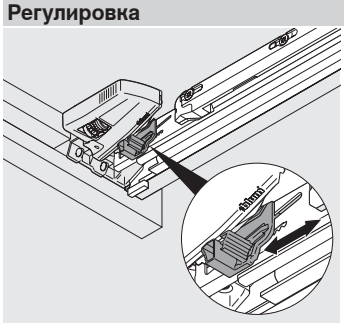

Регулировка по высоте
+ 3 мм

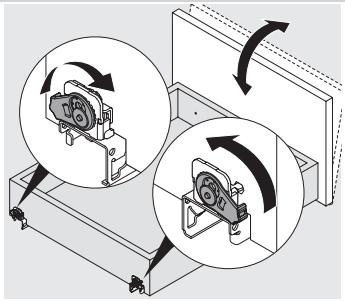

Регулировка наклона

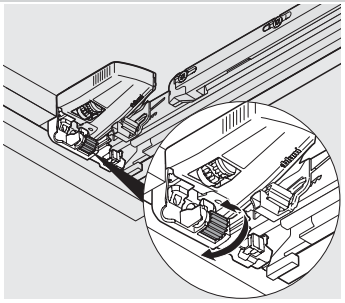

Регулировка по глубине
Регулировкой по глубине
298.7600
± 2 мм

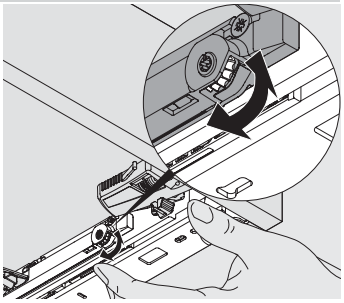

Регулировка по глубине
С TIP-ON
- 1/+ 2 мм

Установка и снятие ящика

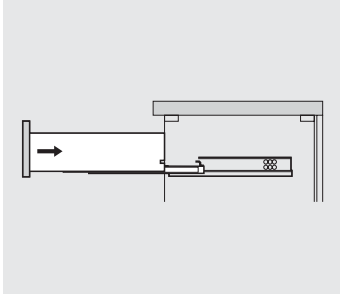

Установка

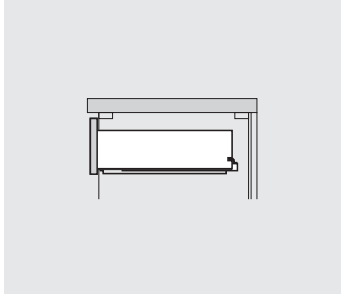

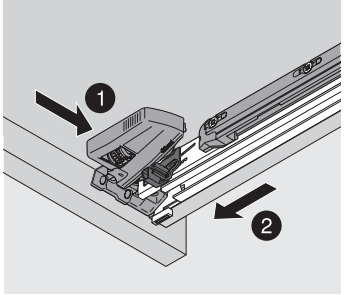

Снятие

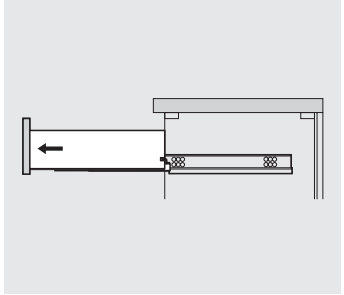

Плавное скольжение. Функциональность. Универсальность.

Направляющие TANDEM обеспечивают плавное скольжение деревянных ящиков при эксплуатации мебели в различных жилых помещениях. В широком ассортименте TANDEM найдется оригинальное решение для любой конструкции.

Разнообразие
Широкий спектр номинальных длин, классы нагрузки 30 и 50 кг, частичное и полное выдвижение ящиков – это многообразие позволяет найти решение для любой ситуации

Плавное скольжение – TANDEM
Плавное скольжение, мягкие позволяют направляющих и износостойкие пластиковые валики – вот уже многие годы это очаровывает пользователей мебели во всем мире

Стабильность
Незначительные показатели провисания позволяет устанавливать ящики непосредственно у пола. Дополнительный боковой стабилизатор в широких ящиках обеспечивает стабильное и согласованное движение направляющих

С замками и фиксаторами
Крепление с помощью замков позволяют очень просто и быстро устанавливать и снимать ящики. Монтаж с помощью фиксаторов также производится быстро и без лишних усилий

BLUMOTION inside

Независимо от размера и веса ящика и от того, с какой силой он закрывается, BLUMOTION адаптируется под соответствующие условия и всегда гарантирует мягкое и бесшумное закрывание

SERVO-DRIVE inside

BLUMOTION можно сочетать с нашей электрической системой открывания SERVO-DRIVE. Мебель открывается, если слегка коснуться фасада, и закрывается мягко и бесшумно

TIP-ON inside

Благодаря нашей механической системе TIP-ON фасады без ручек открываются легким нажатием, а чтобы закрыть ящик, достаточно прижать фасад рукой

► TANDEM

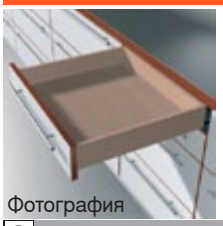
Фотография

►► Обзор – направляющие 474

а ►► Аксессуары

Фотография

Комплект бокового стабилизатора для ящиков полного выдвижения	494	Штанга под раскрой	497
Комплект бокового стабилизатора для ящиков частичного выдвижения	494	Система фиксации	498
Продольный релинг с держателем релинга	495	Саморезы и евровинты	499
Фасадный эксцентрик	495	Сверло с ограничителем	499
POSISTOP	496	Амортизаторы	499
Задний держатель	496	Отвертки	498
Угловой держатель	497		

И ►► Крепление направляющих к корпусу

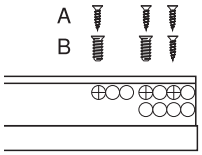

Фотография

Направляющая к корпусу 560H – 30 кг	500
Направляющая к корпусу 566H – 50 кг	500
Направляющая к корпусу 560H – 30 кг – монтаж ко дну корпуса	500
Направляющая к корпусу 550H – 30 кг	500
Направляющая к корпусу 561H – 30 кг	501
Направляющая к корпусу 551H – 30 кг	501

►► Монтаж, демонтаж и регулировка

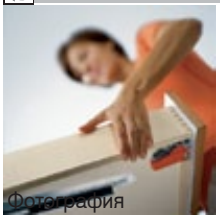
Фотография

Замок	502
Регулировка	502
Регулировка по высоте (561H/551H)	502
Установка и снятие ящика	502

И Пиктограммы

	Только по запросу
а	Аксессуары
И	Общая информация
	Ящик
	Внутренний ящик
	Полное выдвижение
	Частичное выдвижение
	С замками
	С фиксаторами
30	Динамическая нагрузка в кг
	Проектирование
	Раскрой
	Обработка
	Монтаж, демонтаж и регулировка

С замками

		BLUMOTION inside	SERVO-DRIVE inside	TIP-ON inside	
►► С замками – полное выдвижение					
	TANDEM plus BLUMOTION – 560H/566H 476	■	○	-	30 50
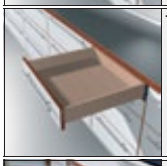	TANDEM plus – 560H/566H 478	-	-	○	30 50
	TANDEM plus BLUMOTION – 560H – монтаж ко дну корпуса 480	■	○	-	30
►► С замками – частичное выдвижение					
	TANDEM BLUMOTION – 550H 482	■	○	-	30
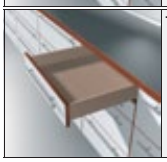	TANDEM – 550H 484	-	-	○	30

■ встроен ○ дополнительно - не возможно

Разнообразие, вызывающее восторг

С фиксаторами

		BLUMOTION inside	SERVO-DRIVE inside	TIP-ON inside	
►► С фиксаторами – полное выдвижение					
	TANDEM plus BLUMOTION – 561H 486	■	○	-	30
	TANDEM plus – 561H 488	-	-	○	30
►► С фиксаторами – частичное выдвижение					
	TANDEM BLUMOTION – 551H 490	■	○	-	30
	TANDEM – 551H 492	-	-	○	30

■ встроен ○ дополнительно - не возможно

И Информация

Используйте бесплатный сервис, программу **DYNALOG limited** на прилагаемом DVD!

- DYNAPLAN – проектирование корпусов с проверкой на столкновение и возможностью выбора фурнитуры
- DYNACAT – электронный каталог продукции и экспорт данных CAD (dxf, dwg, igs, sat, wrl, x_t, jpg)
- DYNASHOP – корзина и заказ фурнитуры

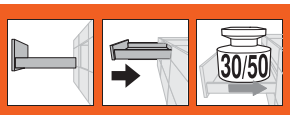

TANDEM plus BLUMOTION – 560H/566H

- Скрытые направляющие TANDEM полного выдвижения с интегрированным **BLUMOTION** для мягкого и бесшумного закрывания
- TANDEM inside – для плавного хода на весь срок службы мебели
- Подходит для использован. с SERVO-DRIVE – систему открывания с электрическим приводом
- Регулировка по высоте без инструмента с помощью замков
- Встроенная регулировка наклона фасада без инструмента
- Компенсация погрешности по ширине и глубине

Необходимое пространство

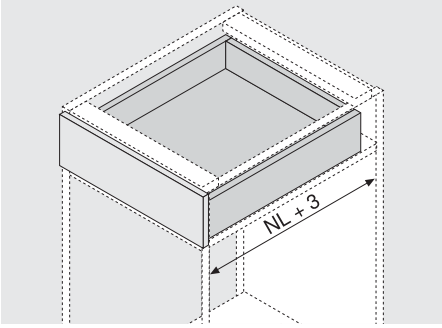

NL Номинальная длина

Информация для заказа

1 Направляющие левая/правая

Номинальная длина NL	30 кг	50 кг
250 мм	560H2500B	
270 мм	560H2700B	
300 мм	560H3000B	
320 мм	560H3200B	
350 мм	560H3500B	
380 мм	560H3800B	
400 мм	560H4000B	
420 мм	560H4200B	
450 мм	560H4500B	566H4500B01
480 мм	560H4800B	
500 мм	560H5000B	566H5000B01
520 мм	560H5200B	566H5200B01
550 мм	560H5500B	566H5500B01
580 мм		566H5800B01
600 мм	560H6000B	566H6000B01
650 мм		566H6500B01
700 мм		566H7000B01
750 мм		566H7500B01

3 Замок, левый/правый

Материал	Цвета	№ арт.
Пластмасса/цинк	Оранжевый	T51.1700.04
Заказывать левый/правый		

a Аксессуары

5 POSISTOP

Материал	Цвета	№ арт.
Пластмасса	RAL 7037 темно-серый	298.5500
Упор по глубине		

4 Фасадный эксцентрик

Материал	Цвета	№ арт.
Пластмасса	Прозрачный	295.1000

12 Комплект бокового стабилизатора для ящиков полного выдвижения

Номинальная длина NL	№ арт.
До 410 мм	ZST.410TV
До 600 мм	ZST.600TV
До 750 мм	ZST.750TV
Под раскрой, подходит для ширины корпуса КВ 1400 мм	

Ящик

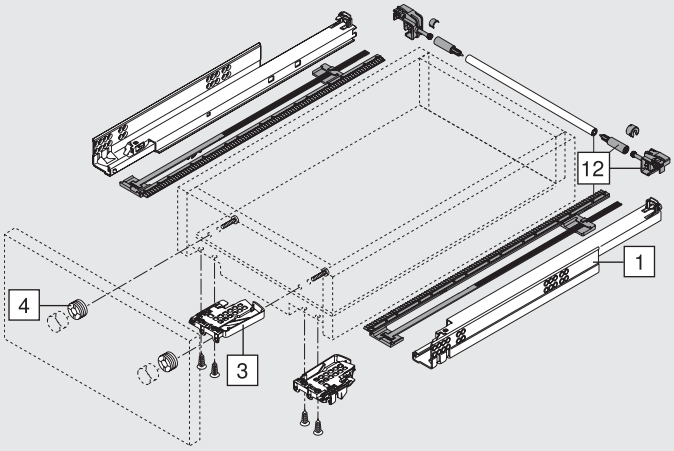

Внутренний ящик

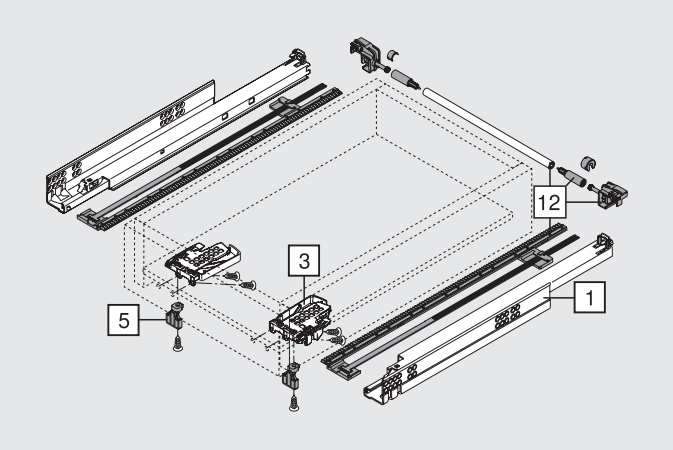

TANDEM plus BLUMOTION – 560H/566H

Проектирование

Необходимое пространство в корпусе

* + 3 мм с боковым стабилизатором

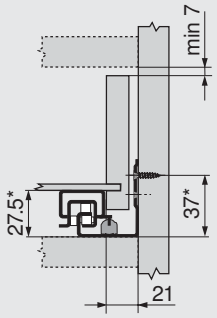

Ящик/внутренний ящик

SKW Внутренняя ширина ящика
LW Внутренняя ширина корпуса

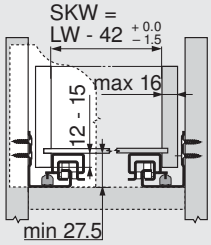

Ящик

SKL Длина ящика
NL Номинальная длина
* Дополнительно + 12 мм с боковым стабилизатором

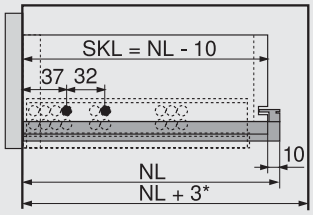

Внутренний ящик

ISKL Длина внутреннего ящика
SKL Длина ящика
NL Номинальная длина
* Дополнительно + 2 мм с POSISTOP

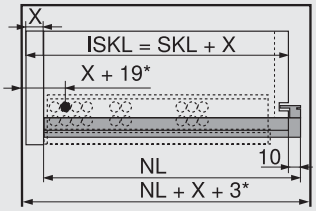

Позиция крепления направляющих к корпусу

Номинальная длина NL (мм)

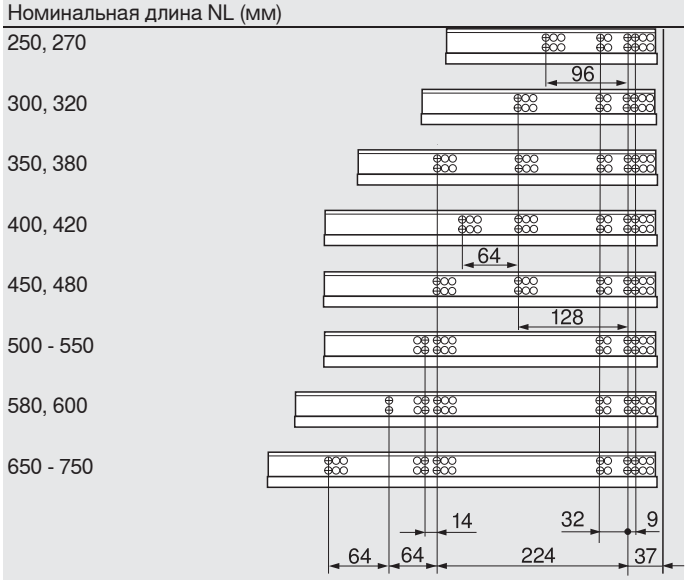

Обработка ящиков

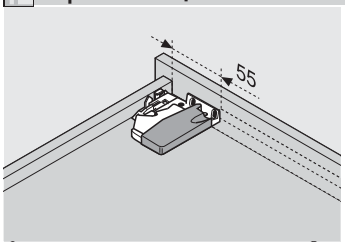

Пользуйтесь шаблоном для сверления T65.1000.02

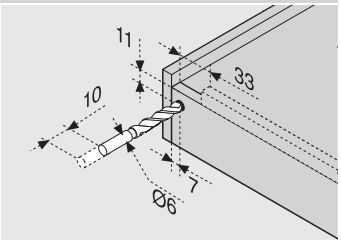

Пользуйтесь шаблоном для сверления T65.1000.02

Дополнительная информация

Обзор – TANDEM	473
Обзор – SERVO-DRIVE для MOVENTO/TANDEM	505
Обзор – ORGA-LINE для MOVENTO/TANDEM	583
Аксессуары	494
Крепление направляющих к корпусу	500
Монтаж, демонтаж и регулировка	502
Обзор – приспособления	605
Доп. техническая информация	684

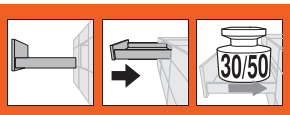

TANDEM plus – 560H/566H

- Полное выдвижение скрытых направляющих TANDEM со встроенным механизмом самозакрывания **BLUMATIC**
- TANDEM inside – для плавного хода на весь срок службы мебели
- Можно использовать с механической системой открывания TIP-ON
- Регулировка по высоте без инструмента с помощью замков
- Встроенная регулировка наклона фасада без инструмента
- Компенсация погрешности по ширине и глубине

Необходимое пространство

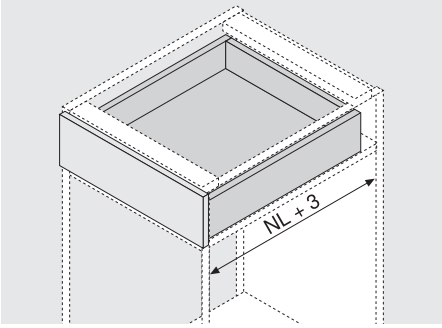

NL Номинальная длина

Информация для заказа

1 Направляющие левая/правая

Номинальная длина NL	30 кг	50 кг
250 мм	560H2500C	
270 мм	560H2700C	
300 мм	560H3000C	
320 мм	560H3200C	
350 мм	560H3500C	
380 мм	560H3800C	
400 мм	560H4000C	
420 мм	560H4200C	
450 мм	560H4500C	566H4500C01
480 мм	560H4800C	
500 мм	560H5000C	566H5000C01
520 мм	560H5200C	566H5200C01
550 мм	560H5500C	566H5500C01
580 мм		566H5800C01
600 мм	560H6000C	566H6000C01
650 мм		566H6500C01
700 мм		566H7000C01
750 мм		566H7500C01

Путь выталкивания при нагрузке или при соответствующей регулировке может варьироваться!

3 Замок, левый/правый

Материал	Цвета	№ арт.
Пластмасса/цинк	Оранжевый	T51.1700.04
Заказывать левый/правый		

a Аксессуары

4 Фасадный эксцентрик

Материал	Цвета	№ арт.
Пластмасса	Прозрачный	295.1000

6a TIP-ON, левый/правый

Динамическая нагрузка	№ арт.
30 кг	T55.7150S
50 кг	T55.9150S
Подходит только для TANDEM plus	

6b TIP-ON - шестерни синхронизатора, комплект

Материал	Цвета	№ арт.
Пластмасса	RAL 7037 темно-серый	T55.000R

6c TIP-ON – вал синхронизатора

Материал	Конструкция	№ арт.
Алюминий	Полукруглый	T55.889W
Под раскрой, 889 мм, подходит для ширины корпуса KB 1200 мм		
Раскрой	Внутр. ширина корпуса LW - 277 мм	

Ящик

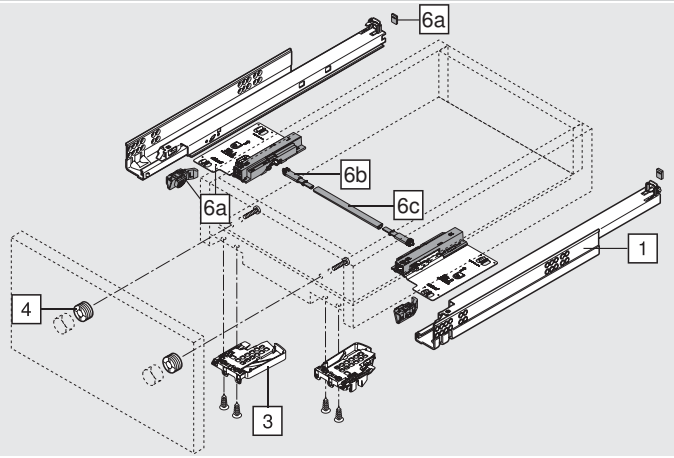

Область срабатывания

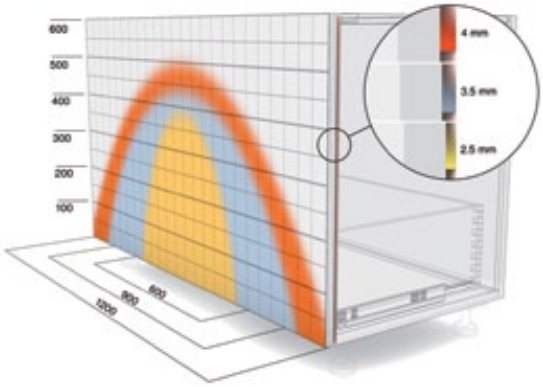

Пример: 4-сторонний ящик, с синхронизатором 560H, номинальная длина NL 500 мм

TANDEM plus – 560H/566H

Проектирование

Необходимое пространство в корпусе

* + 1 мм с TIP-ON

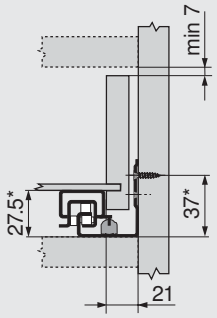

Ящик/внутренний ящик

SKW Внутренняя ширина ящика
LW Внутренняя ширина корпуса

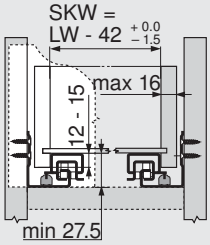

Ящик

SKL Длина ящика
NL Номинальная длина

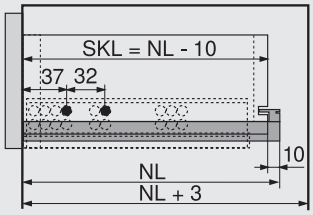

Внутренний ящик

ISKL Длина внутреннего ящика
SKL Длина ящика
NL Номинальная длина
* Дополнительно + 3 мм с TIP-ON

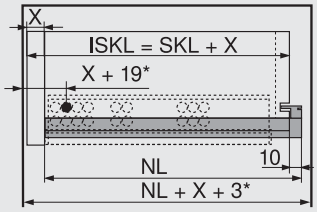

Позиция крепления направляющих к корпусу

Номинальная длина NL (мм)

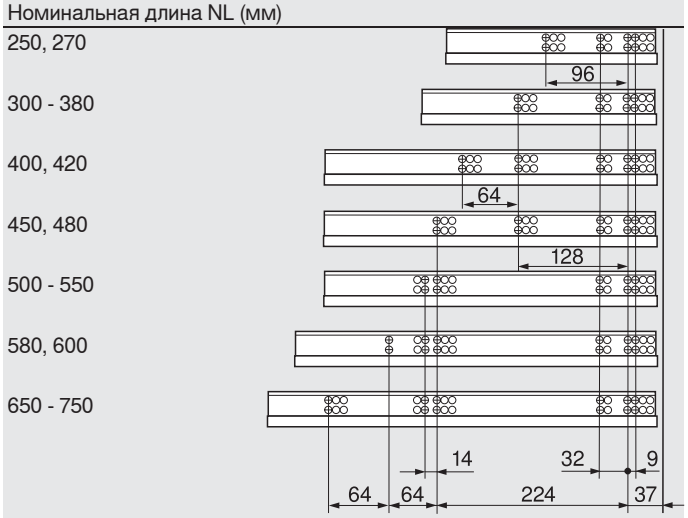

Обработка ящиков

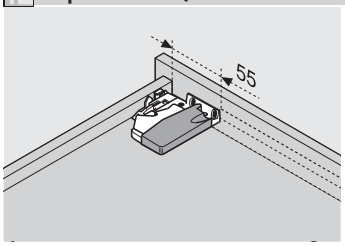

Пользуйтесь шаблоном для сверления T65.1000.02

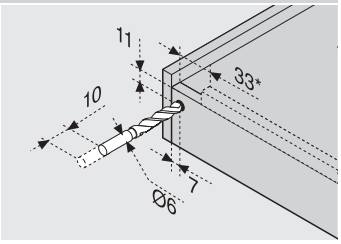

* 85 мм с TIP-ON
Пользуйтесь шаблоном для сверления T65.1000.02

Дополнительная информация

Обзор – TANDEM	473
Обзор – ORGA-LINE для MOVENTO/TANDEM	583
Аксессуары	494
Крепление направляющих к корпусу	500
Монтаж, демонтаж и регулировка	502
Обзор – приспособления	605
Доп. техническая информация	684

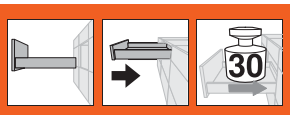

TANDEM plus BLUMOTION – 560H – монтаж ко дну корпуса

- Скрытые направляющие TANDEM полного выдвижения с интегрированным **BLUMOTION** для мягкого и бесшумного закрывания
- TANDEM inside – для плавного хода на весь срок службы мебели
- Для монтажа к дну корпуса
- Регулировка по высоте без инструмента с помощью замков
- Встроенная регулировка наклона фасада без инструмента
- Компенсация погрешности по ширине и глубине

Необходимое пространство

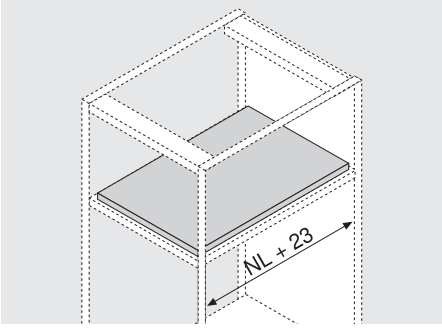

NL Номинальная длина

Информация для заказа

1 Направляющие для монтажа ко дну корпуса, левая/правая

Номинальная длина NL	30 кг		
350 мм	560H3500BU		
400 мм	560H4000BU		

3 Замок, левый/правый

Материал	Цвета	№ арт.
Пластмасса/цинк	Оранжевый	T51.1700.04
Заказывать левый/правый		

a Аксессуары

5 POSISTOP

Материал	Цвета	№ арт.
Пластмасса	RAL 7037 темно-серый	298.5500
Упор по глубине		

4 Задний держатель

Материал	Цвета	№ арт.
Пластмасса	Прозрачный	T51.7000.01

11 Система фиксации

Материал	Цвета	№ арт.
Пластмасса	Прозрачный	295.5600

Монтаж ко дну корпуса

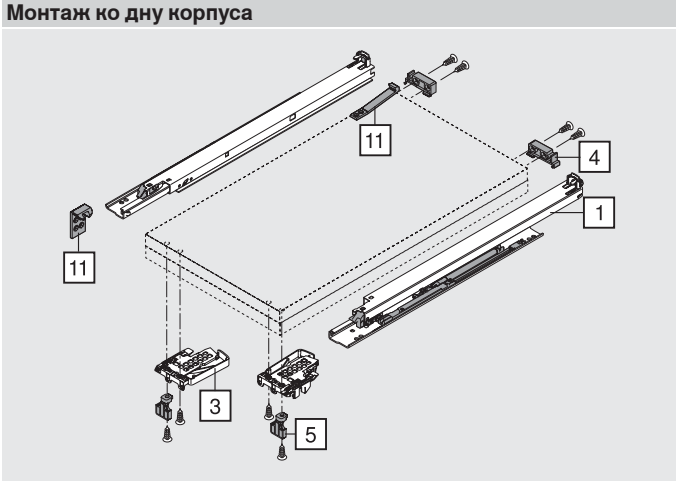

TANDEM plus BLUMOTION – 560H – монтаж ко дну корпуса

Проектирование

Необходимое пространство в корпусе

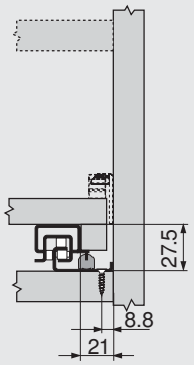

Выдвижная полка для видео

LTW Внутренняя ширина полки
LW Внутренняя ширина корпуса

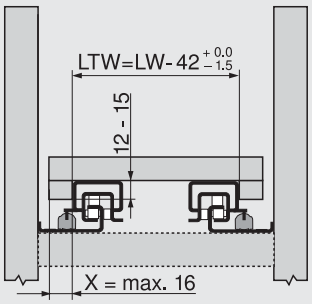

Выдвижная полка для видео

TL Длина галереи
NL Номинальная длина
[1] Задний держатель

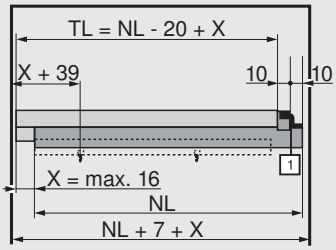

Позиция крепления направляющих к корпусу

Номинальная длина NL (мм)

350

400

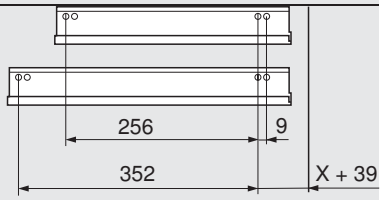

X Толщина передней панели

Обработка ящиков

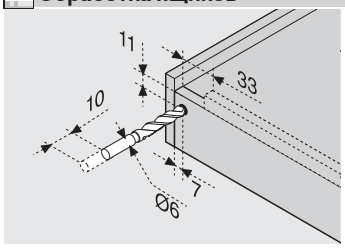

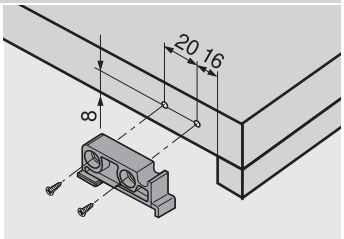

Пользуйтесь шаблоном для сверления T65.1000.02

Дополнительная информация

Обзор – TANDEM	473
Аксессуары	494
Крепление направляющих к корпусу	500
Монтаж, демонтаж и регулировка	502
Обзор – приспособления	605
Доп. техническая информация	684

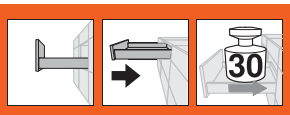

TANDEM BLUMOTION – 550H

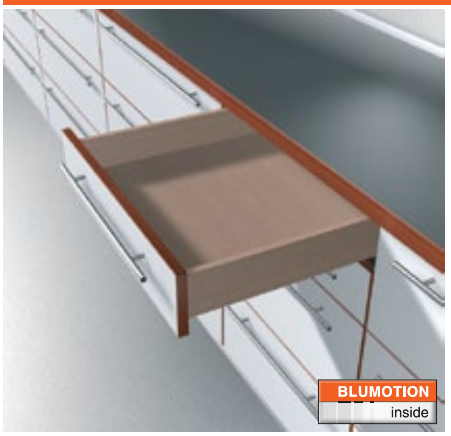

- Скрытые направляющие TANDEM частичного выдвижения с интегрированным **BLUMOTION** для мягкого и бесшумного закрывания
- TANDEM inside – для плавного хода на весь срок службы мебели
- Подходит для использован. с SERVO-DRIVE – систему открывания с электрическим приводом
- Регулировка по высоте без инструмента с помощью замков
- Компенсация погрешности по ширине и глубине

Необходимое пространство

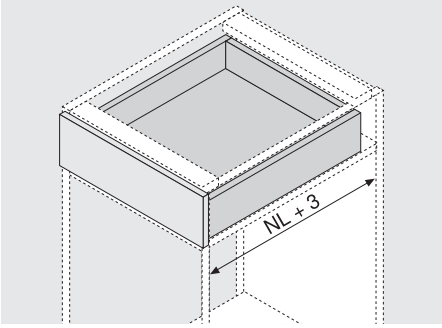

NL Номинальная длина

Информация для заказа

1 Направляющие левая/правая

Номинальная длина NL	30 кг
270 мм	550H2700B
300 мм	550H3000B
350 мм	550H3500B
400 мм	550H4000B
450 мм	550H4500B
500 мм	550H5000B
550 мм	550H5500B
600 мм	550H6000B
650 мм	550H6500B

3 Замок, левый/правый

Материал	Цвета	№ арт.
Пластмасса/цинк	Оранжевый	T51.1700.04
Заказывать левый/правый		

a Аксессуары

5 POSISTOP

Материал	Цвета	№ арт.
Пластмасса	RAL 7037 темно-серый	298.5500
Упор по глубине		

4 Фасадный эксцентрик

Материал	Цвета	№ арт.
Пластмасса	Прозрачный	295.1000

12 Комплект бокового стабилизатора для ящиков частичного выдвижения

Номинальная длина NL	№ арт.
До 400 мм	ZST.410TT
До 650 мм	ZST.650TT
Под раскрой, подходит для ширины корпуса KB 1400 мм	

Ящик

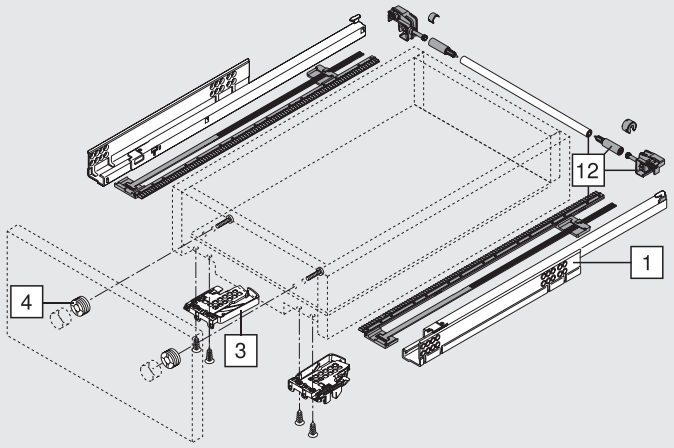

Внутренний ящик

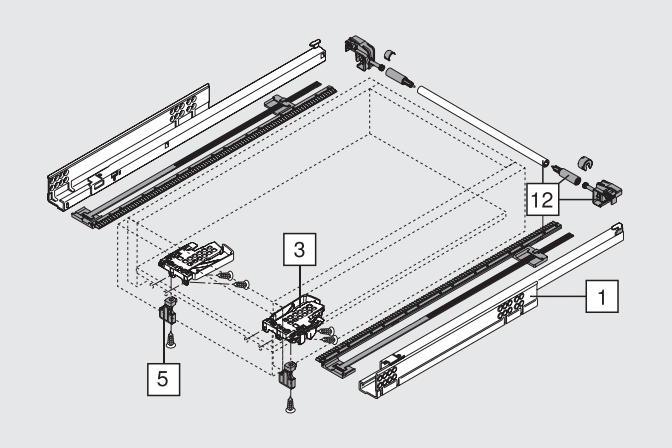

TANDEM BLUMOTION – 550H

Проектирование

Необходимое пространство в корпусе

A Расстояние 3 мм для замены на полное выдвижение
* + 3 мм с боковым стабилизатором

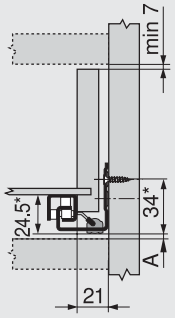

Ящик/внутренний ящик

SKW Внутренняя ширина ящика
LW Внутренняя ширина корпуса

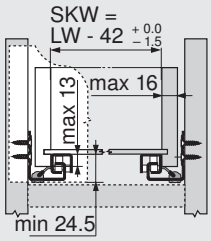

Ящик

SKL Длина ящика
NL Номинальная длина
* Дополнительно + 12 мм с боковым стабилизатором

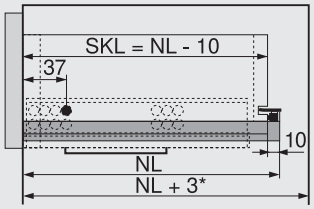

Внутренний ящик

ISKL Длина внутреннего ящика
SKL Длина ящика
NL Номинальная длина
* Дополнительно + 2 мм с POSISTOP

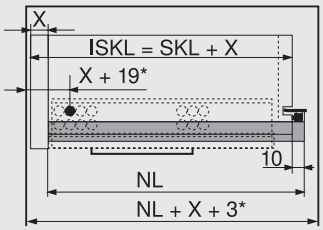

Позиция крепления направляющих к корпусу

Номинальная длина NL (мм)

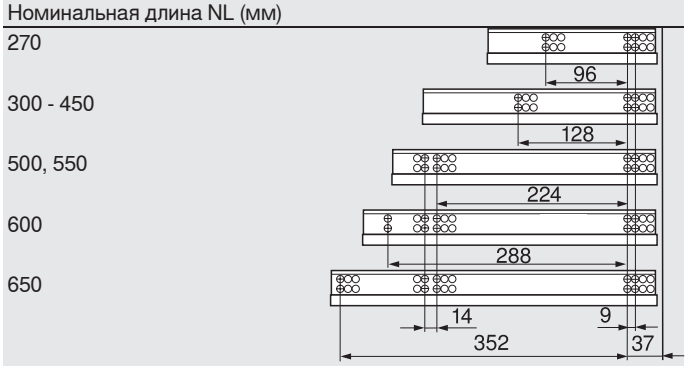

Обработка ящиков

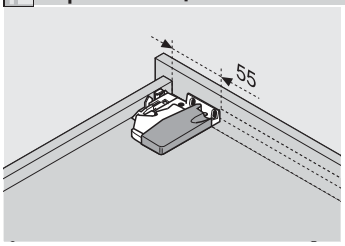

Пользуйтесь шаблоном для сверления T65.1000.02

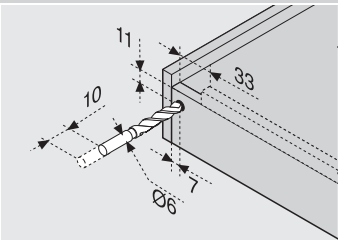

Пользуйтесь шаблоном для сверления T65.1000.02

Дополнительная информация

Обзор – TANDEM	473
Обзор – SERVO-DRIVE для MOVENTO/TANDEM	505
Обзор – ORGA-LINE для MOVENTO/TANDEM	583
Аксессуары	494
Крепление направляющих к корпусу	500
Монтаж, демонтаж и регулировка	502
Обзор – приспособления	605
Доп. техническая информация	684

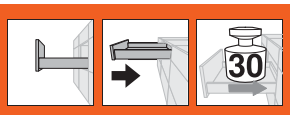

TANDEM – 550H

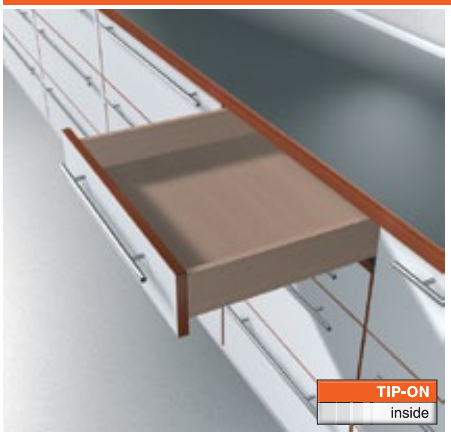

- Частичное выдвижение скрытых направляющих TANDEM со встроенным механизмом самозакрывания **BLUMATIC**
- TANDEM inside – для плавного хода на весь срок службы мебели
- Можно использовать с механической системой открывания TIP-ON
- Регулировка по высоте без инструмента с помощью замков
- Компенсация погрешности по ширине и глубине

Необходимое пространство

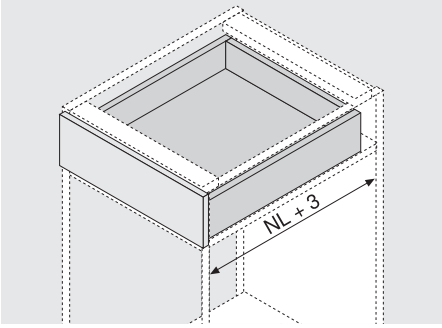

NL Номинальная длина

Информация для заказа

1 Направляющие левая/правая

Номинальная длина NL	30 кг		
270 мм	550H2700.03		
300 мм	550H3000.03		
350 мм	550H3500.03		
400 мм	550H4000.03		
450 мм	550H4500.03		
500 мм	550H5000.03		
550 мм	550H5500.03		
600 мм	550H6000.03		
650 мм	550H6500.03		

Путь выталкивания при нагрузке или при соответствующей регулировке может варьироваться!

3 Замок, левый/правый

Материал	Цвета	№ арт.
Пластмасса/цинк	Оранжевый	T51.1700.04
Заказывать левый/правый		

a Аксессуары

4 Фасадный эксцентрик

Материал	Цвета	№ арт.
Пластмасса	Прозрачный	295.1000

6a TIP-ON, левый/правый

Динамическая нагрузка	№ арт.
30 кг	T55.1150S
Подходит только для TANDEM	

6b TIP-ON - шестерни синхронизатора, комплект

Материал	Цвета	№ арт.
Пластмасса	RAL 7037 темно-серый	T55.000R

6c TIP-ON – вал синхронизатора

Материал	Конструкция	№ арт.
Алюминий	Полукруглый	T55.889W
Под раскрой, 889 мм, подходит для ширины корпуса KB 1200 мм		
Раскрой	Внутр. ширина корпуса LW - 277 мм	

Ящик

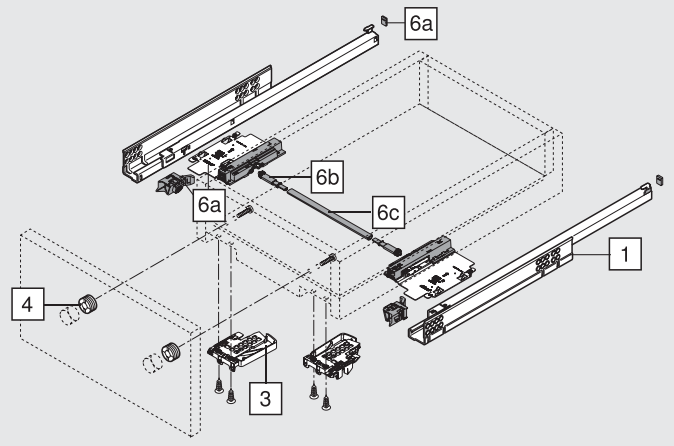

Область срабатывания

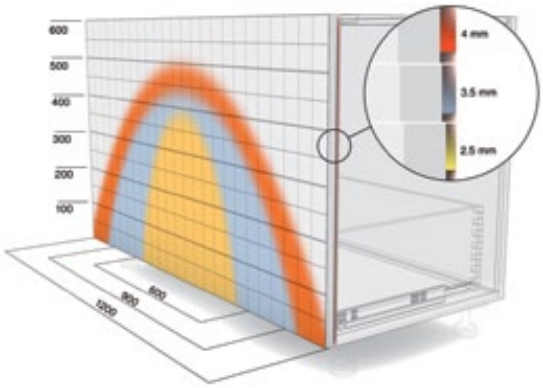

Пример: 4-сторонний ящик, с синхронизатором 560H, номинальная длина NL 500 мм

TANDEM – 550H

Проектирование

Необходимое пространство в корпусе

A Расстояние 5 мм для замены на полное выдвижение

* + 1 мм с TIP-ON

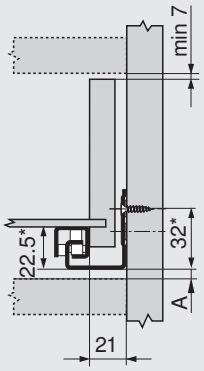

Ящик/внутренний ящик

SKW Внутренняя ширина ящика

LW Внутренняя ширина корпуса

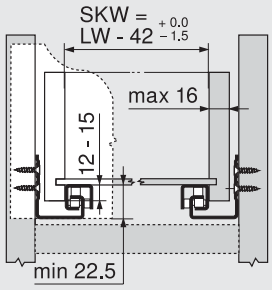

Ящик

SKL Длина ящика

NL Номинальная длина

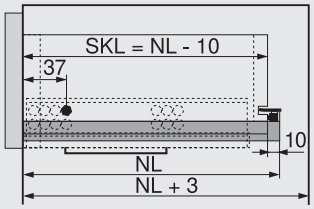

Внутренний ящик

ISKL Длина внутреннего ящика

SKL Длина ящика

NL Номинальная длина

* Дополнительно + 3 мм с TIP-ON

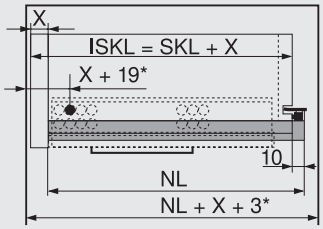

Позиция крепления направляющих к корпусу

Номинальная длина NL (мм)

270

300 - 450

500, 550

600

650

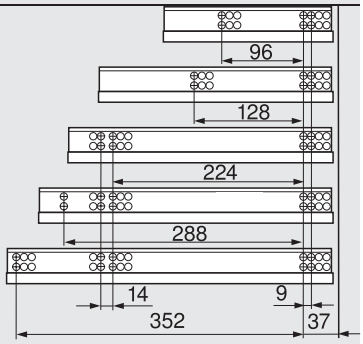

Обработка ящиков

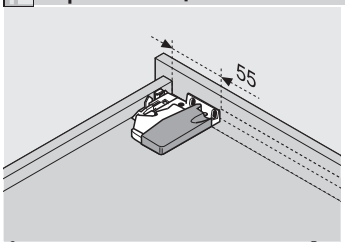

Пользуйтесь шаблоном для сверления T65.1000.02

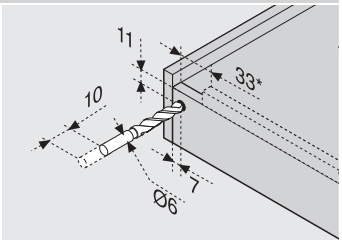

* 85 мм с TIP-ON

Пользуйтесь шаблоном для сверления T65.1000.02

Дополнительная информация

Обзор – TANDEM	473
Обзор – ORGA-LINE для MOVENTO/TANDEM	583
Аксессуары	494
Крепление направляющих к корпусу	500
Монтаж, демонтаж и регулировка	502
Обзор – приспособления	605
Доп. техническая информация	684

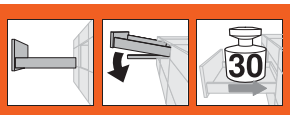

TANDEM plus BLUMOTION – 561H

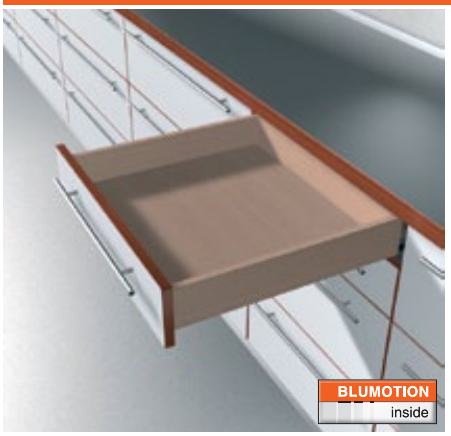

- Скрытые направляющие TANDEM полного выдвижения с интегрированным **BLUMOTION** для мягкого и бесшумного закрывания
- TANDEM inside – для плавного хода на весь срок службы мебели
- Подходит для использован. с SERVO-DRIVE – систему открывания с электрическим приводом
- В систему направляющих встроены фиксаторы и регулировка по высоте
- Встроенная регулировка наклона фасада без инструмента

Необходимое пространство

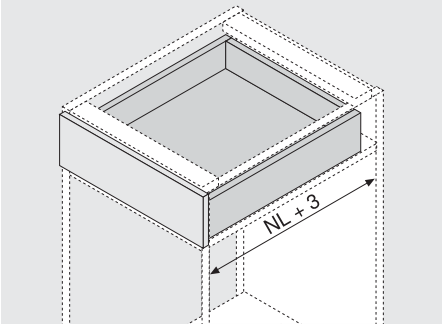

NL Номинальная длина

Информация для заказа

1	Направляющие левая/правая		
Номинальная длина NL	**30 кг**		
260 мм	561H2601B		
285 мм	561H2851B		
310 мм	561H3101B		
335 мм	561H3351B		
360 мм	561H3601B		
385 мм	561H3851B		
410 мм	561H4101B		
435 мм	561H4351B		
460 мм	561H4601B		
485 мм	561H4851B		
510 мм	561H5101B		
535 мм	561H5351B		
560 мм	561H5601B		

все артикулы

a Аксессуары

4	Фасадный эксцентрик		
	Материал	**Цвета**	**№ арт.**
	Пластмасса	Прозрачный	295.1000

12	Комплект бокового стабилизатора для ящиков полного выдвижения	
	Номинальная длина NL	**№ арт.**
	До 410 мм	ZST.410TV
	До 600 мм	ZST.600TV
	Под раскрой, подходит для ширины корпуса КВ 1400 мм	

Ящик

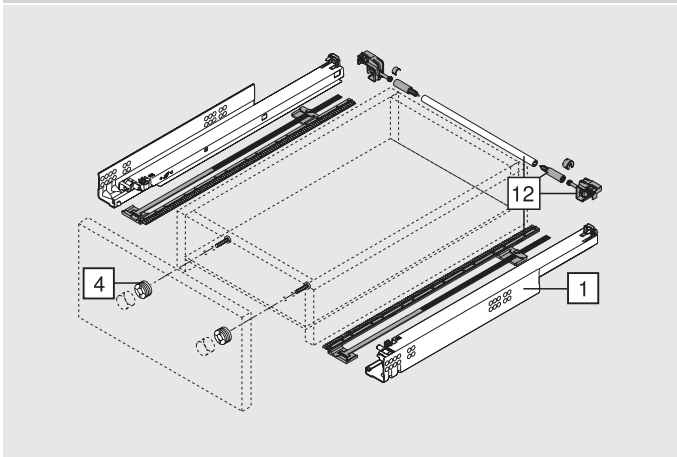

Внутренний ящик

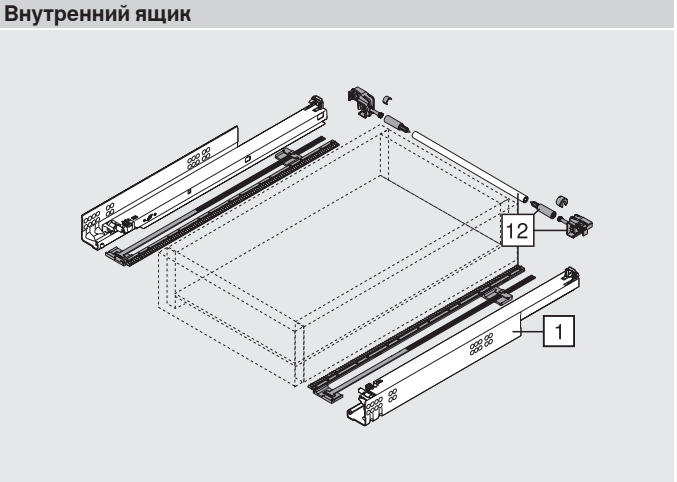

TANDEM plus BLUMOTION – 561H

Проектирование

Необходимое пространство в корпусе

* + 3 мм с боковым стабилизатором

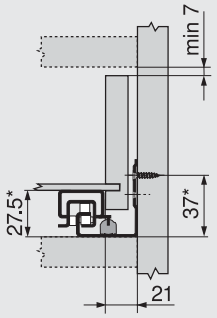

Ящик/внутренний ящик

SKW Внутренняя ширина ящика
LW Внутренняя ширина корпуса

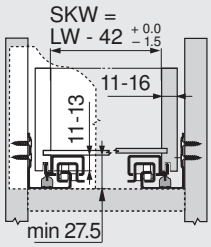

Ящик

SKL Длина ящика
NL Номинальная длина
* Дополнительно + 12 мм с боковым стабилизатором

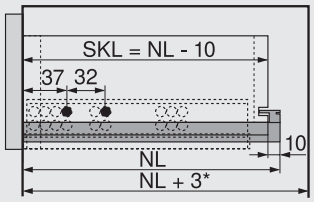

Внутренний ящик

ISKL Длина внутреннего ящика
SKL Длина ящика
NL Номинальная длина

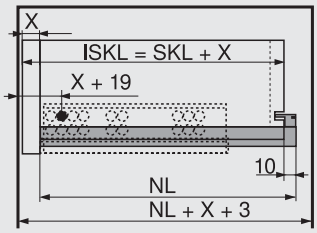

Позиция крепления направляющих к корпусу

Номинальная длина NL (мм)

260
285
310, 335
360, 385
410
435 - 485
510, 535
560

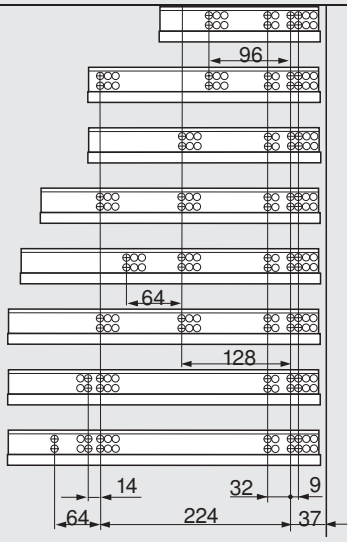

Обработка ящиков

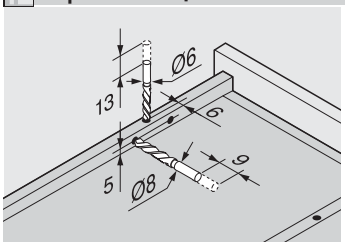

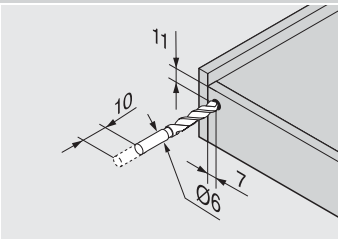

Пользуйтесь шаблоном для сверления T65.1000.02

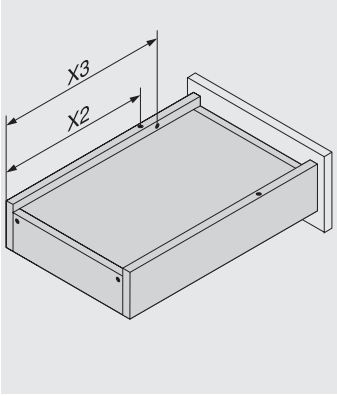

Номинальная длина NL (мм)	Шипы X2 (мм)	Фиксатор поднятия X3 (мм)
260	205	185
285	220	200
310	230	242
335	245	257
360	275	287
385	285	297
410	300	344
435	310	354
460	335	379
485	350	394
510	360	436
535	375	451
560	405	481

Дополнительная информация

Обзор – TANDEM	473
Обзор – SERVO-DRIVE для MOVENTO/TANDEM	505
Обзор – ORGA-LINE для MOVENTO/TANDEM	583
Аксессуары	494
Крепление направляющих к корпусу	500
Монтаж, демонтаж и регулировка	502
Обзор – приспособления	605
Доп. техническая информация	684

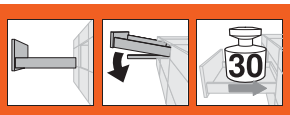

TANDEM plus – 561H

- Полное выдвижение скрытых направляющих TANDEM со встроенным механизмом самозакрывания **BLUMATIC**
- TANDEM inside – для плавного хода на весь срок службы мебели
- Можно использовать с механической системой открывания TIP-ON
- В систему направляющих встроены фиксаторы и регулировка по высоте
- Встроенная регулировка наклона фасада без инструмента

Необходимое пространство

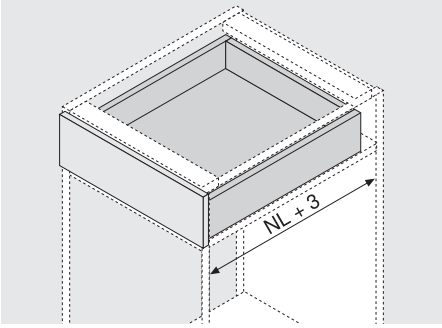

NL Номинальная длина

Информация для заказа

1 Направляющие левая/правая

Номинальная длина NL	30 кг		
260 мм	561H2601C		
285 мм	561H2851C		
310 мм	561H3101C		
335 мм	561H3351C		
360 мм	561H3601C		
385 мм	561H3851C		
410 мм	561H4101C		
435 мм	561H4351C		
460 мм	561H4601C		
485 мм	561H4851C		
510 мм	561H5101C		
535 мм	561H5351C		
560 мм	561H5601C		

все артикулы

Путь выталкивания при нагрузке или при соответствующей регулировке может варьироваться!

a Аксессуары

4 Фасадный эксцентрик

Материал	Цвета	№ арт.
Пластмасса	Прозрачный	295.1000

6a TIP-ON, левый/правый (опция)

Динамическая нагрузка	№ арт.
30 кг	T55.7150S
Подходит только для TANDEM plus	

6b TIP-ON - шестерни синхронизатора, комплект

Материал	Цвета	№ арт.
Пластмасса	RAL 7037 темно-серый	T55.000R

6c TIP-ON – вал синхронизатора

Материал	Конструкция	№ арт.
Алюминий	Полукруглый	T55.889W
Под раскрой, 889 мм, подходит для ширины корпуса KB 1200 мм		
Раскрой	Внутр. ширина корпуса LW - 277 мм	

Ящик

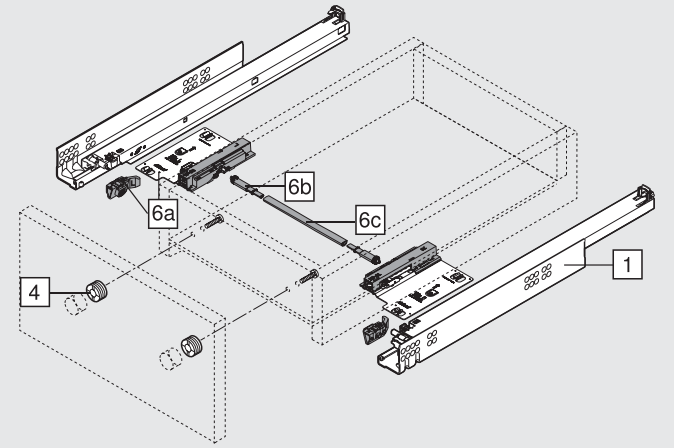

Область срабатывания

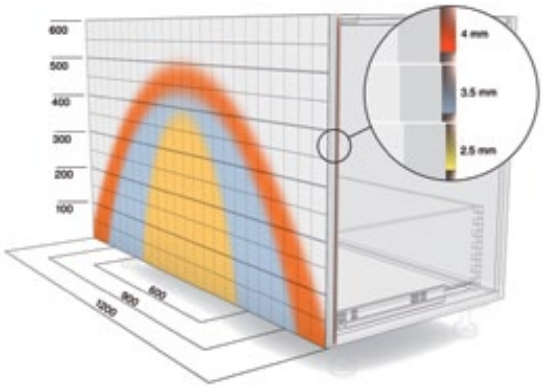

Пример: 4-сторонний ящик, с синхронизатором 560H, номинальная длина NL 500 мм

TANDEM plus – 561H

Проектирование

Необходимое пространство в корпусе

* + 1 мм с TIP-ON

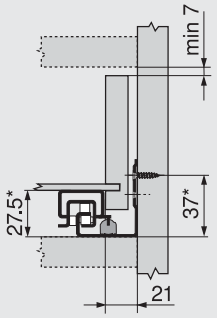

Ящик/внутренний ящик

SKW Внутренняя ширина ящика
LW Внутренняя ширина корпуса

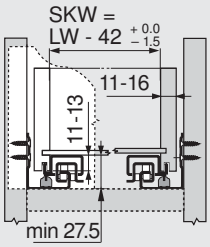

Ящик

SKL Длина ящика
NL Номинальная длина

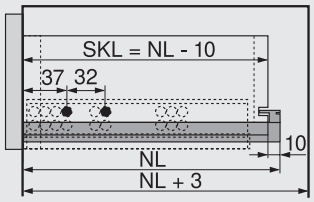

Внутренний ящик

ISKL Длина внутреннего ящика
SKL Длина ящика
NL Номинальная длина
* Дополнительно + 3 мм с TIP-ON

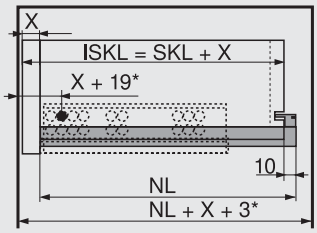

Позиция крепления направляющих к корпусу

Номинальная длина NL (мм)

260, 285
310 - 385
410
435 - 485
510, 535
560

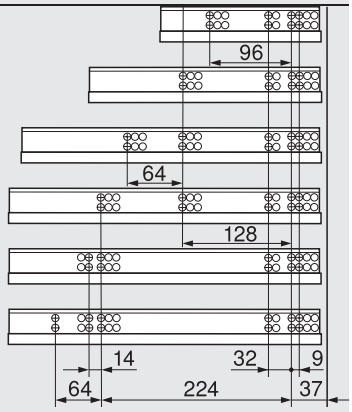

Обработка ящиков

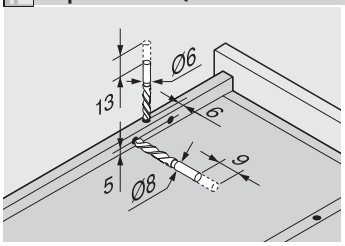

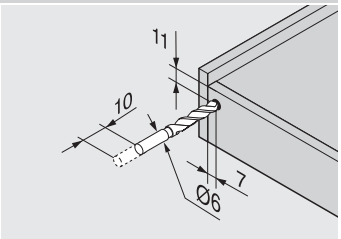

Пользуйтесь шаблоном для сверления T65.1000.02

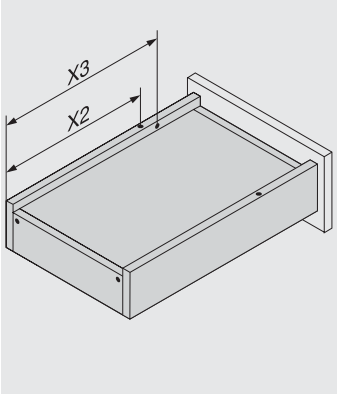

Номинальная длина NL (мм)	Шипы X2 (мм)	Фиксатор поднятия X3 (мм)
260	205	185
285	220	200
310	230	242
335	245	257
360	275	287
385	285	297
410	300	344
435	310	354
460	335	379
485	350	394
510	360	436
535	375	451
560	405	481

Дополнительная информация

Обзор – TANDEM 473
Обзор – ORGA-LINE для MOVENTO/TANDEM 583
Аксессуары 494
Крепление направляющих к корпусу 500
Монтаж, демонтаж и регулировка 502
Обзор – приспособления 605
Доп. техническая информация 684

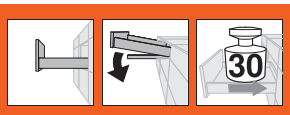

TANDEM BLUMOTION – 551H

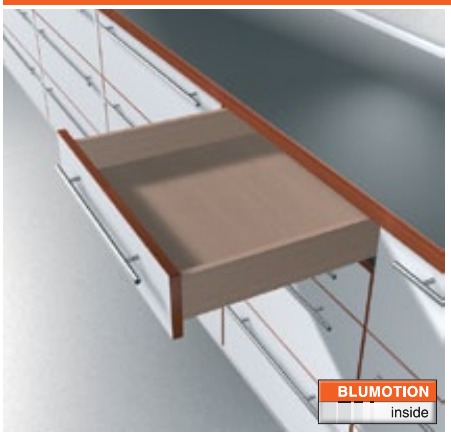

- Скрытые направляющие TANDEM частичного выдвижения с интегрированным **BLUMOTION** для мягкого и бесшумного закрывания
- TANDEM inside – для плавного хода на весь срок службы мебели
- Подходит для использован. с SERVO-DRIVE – систему открывания с электрическим приводом
- В систему направляющих встроены фиксаторы и регулировка по высоте

Необходимое пространство

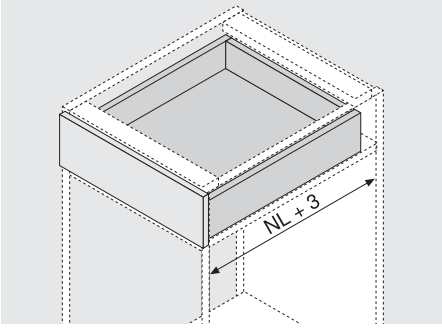

NL Номинальная длина

Информация для заказа

1 Направляющие левая/правая

Номинальная длина NL	30 кг		
260 мм	все артикулы 551H2601B		
285 мм	551H2851B		
310 мм	551H3101B		
335 мм	551H3351B		
360 мм	551H3601B		
385 мм	551H3851B		
410 мм	551H4101B		
435 мм	551H4351B		
460 мм	551H4601B		
485 мм	551H4851B		
510 мм	551H5101B		
535 мм	551H5351B		
560 мм	551H5601B		

a Аксессуары

4 Фасадный эксцентрик

Материал	Цвета	№ арт.
Пластмасса	Прозрачный	295.1000

12 Комплект бокового стабилизатора для ящиков частичного выдвижения

Номинальная длина NL	№ арт.
До 410 мм	ZST.410TT
До 650 мм	ZST.650TT

Под раскрой, подходит для ширины корпуса КВ 1400 мм

Ящик

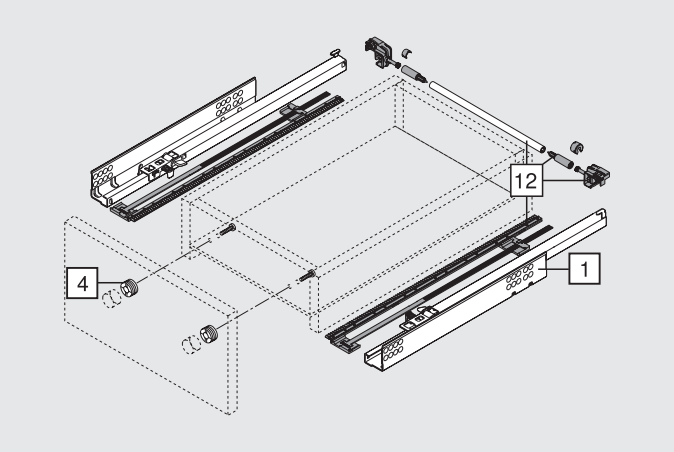

Внутренний ящик

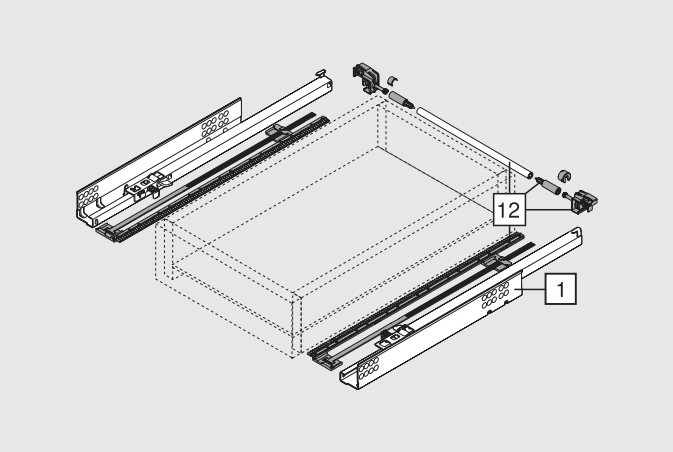

TANDEM BLUMOTION – 551H

Проектирование

Необходимое пространство в корпусе

A Расстояние 3 мм для замены на полное выдвижение

* + 3 мм с боковым стабилизатором

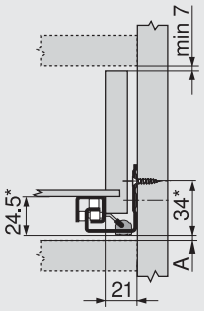

Ящик/внутренний ящик

SKW Внутренняя ширина ящика

LW Внутренняя ширина корпуса

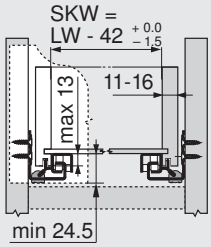

Ящик

SKL Длина ящика

NL Номинальная длина

* Дополнительно + 12 мм с боковым стабилизатором

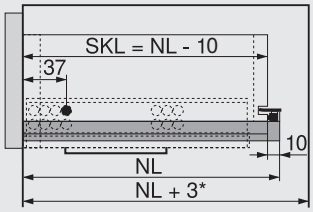

Внутренний ящик

ISKL Длина внутреннего ящика

SKL Длина ящика

NL Номинальная длина

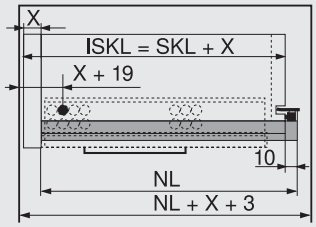

Позиция крепления направляющих к корпусу

Номинальная длина NL (мм)

260, 285

310 - 435

460, 485

510, 535

560

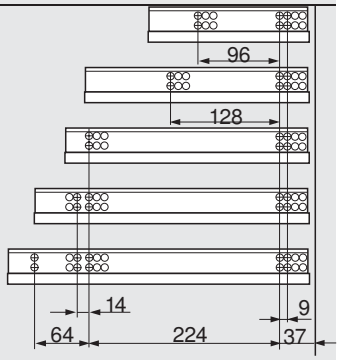

Обработка ящиков

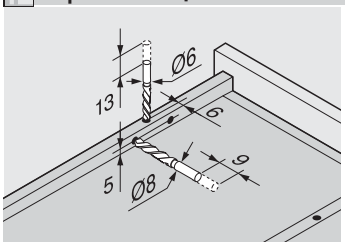

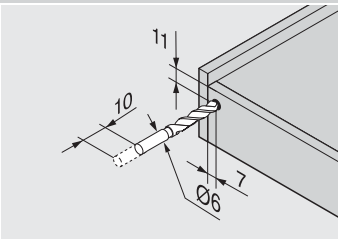

Пользуйтесь шаблоном для сверления T65.1000.02

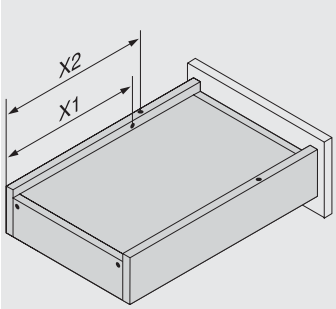

Номинальная длина NL (мм)	Шипы X2 (мм)	Фиксатор поднятия X1 (мм)
260	205	185
285	220	200
310	230	210
335	245	225
360	275	255
385	285	265
410	300	280
435	310	290
460	335	315
485	350	330
510	360	340
535	375	355
560	405	385

Дополнительная информация

Обзор – TANDEM 473

Обзор – SERVO-DRIVE для MOVENTO/TANDEM 505

Обзор – ORGA-LINE для MOVENTO/TANDEM 583

Аксессуары 494

Крепление направляющих к корпусу 500

Монтаж, демонтаж и регулировка 502

Обзор – приспособления 605

Доп. техническая информация 684

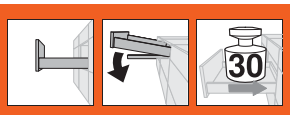

Системы направляющих

► TANDEM

►► С фиксаторами – частичное выдвижение

TANDEM – 551H

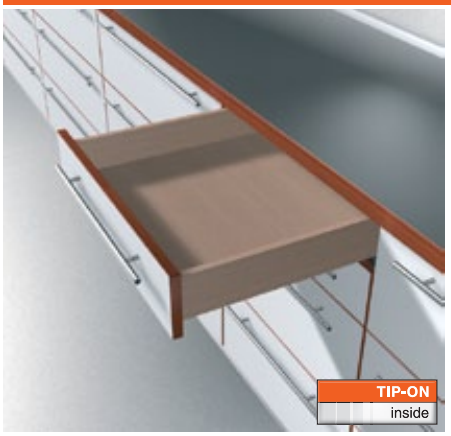

- Частичное выдвижение скрытых направляющих TANDEM со встроенным механизмом самозакрывания **BLUMATIC**
- TANDEM inside – для плавного хода на весь срок службы мебели
- Можно использовать с механической системой открывания TIP-ON
- В систему направляющих встроены фиксаторы и регулировка по высоте

Необходимое пространство

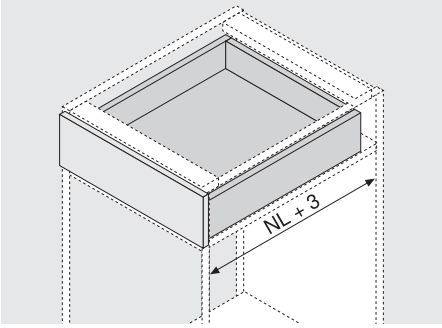

NL Номинальная длина

Информация для заказа

1 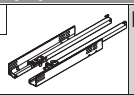

Номинальная длина NL	30 кг		
260 мм	551H2601		
285 мм	551H2851		
310 мм	551H3101		
335 мм	551H3351		
360 мм	551H3601		
385 мм	551H3851		
410 мм	551H4101		
435 мм	551H4351		
460 мм	551H4601		
485 мм	551H4851		
510 мм	551H5101		
535 мм	551H5351		
560 мм	551H5601		

все артикулы

Путь выталкивания при нагрузке или при соответствующей регулировке может варьироваться!

a Аксессуары

4 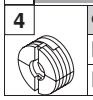

Фасадный эксцентрик		
Материал	**Цвета**	**№ арт.**
Пластмасса	Прозрачный	295.1000

6a

TIP-ON, левый/правый (опция)	
Динамическая нагрузка	**№ арт.**
30 кг	T55.3150S
Подходит только для TANDEM	

6b

TIP-ON - шестерни синхронизатора, комплект		
Материал	**Цвета**	**№ арт.**
Пластмасса	RAL 7037 темно-серый	T55.000R

6c

TIP-ON – вал синхронизатора		
Материал	**Конструкция**	**№ арт.**
Алюминий	Полукруглый	T55.889W
Под раскрой, 889 мм, подходит для ширины корпуса KB 1200 мм		
Раскрой	Внутр. ширина корпуса LW - 277 мм	

Ящик

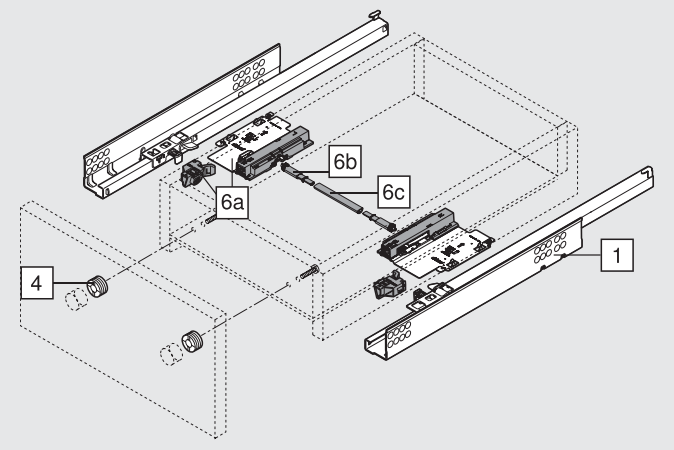

Область срабатывания

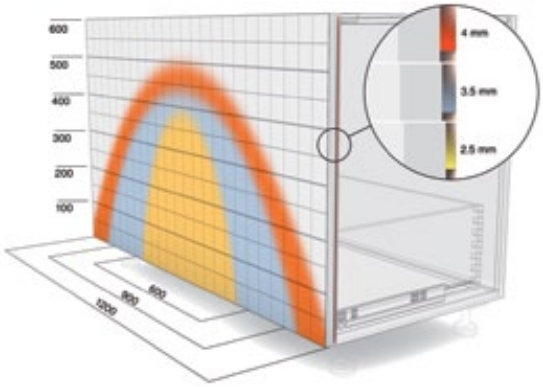

Пример: 4-сторонний ящик, с синхронизатором 560H, номинальная длина NL 500 мм

TANDEM – 551H

Проектирование

Необходимое пространство в корпусе

A Расстояние 5 мм для замены на полное выдвижение

* + 1 мм с TIP-ON

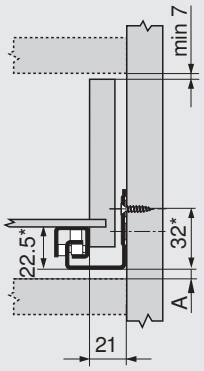

Ящик/внутренний ящик

SKW Внутренняя ширина ящика

LW Внутренняя ширина корпуса

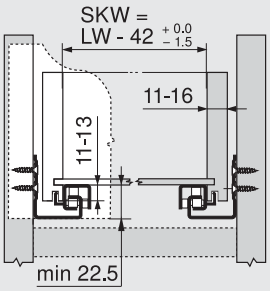

Ящик

SKL Длина ящика

NL Номинальная длина

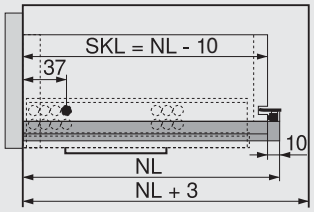

Внутренний ящик

ISKL Длина внутреннего ящика

SKL Длина ящика

NL Номинальная длина

* Дополнительно + 3 мм с TIP-ON

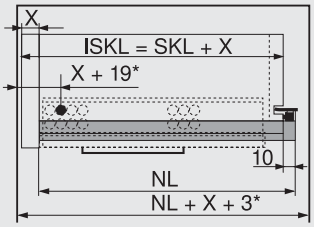

Позиция крепления направляющих к корпусу

Номинальная длина NL (мм)

260, 285

310 - 435

460, 485

510, 535

560

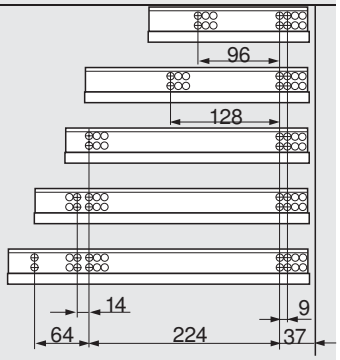

Обработка ящиков

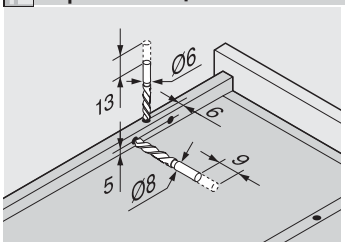

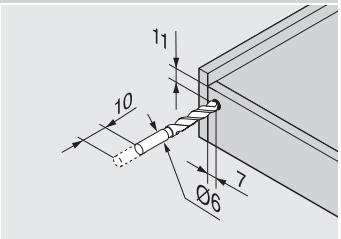

Пользуйтесь шаблоном для сверления T65.1000.02

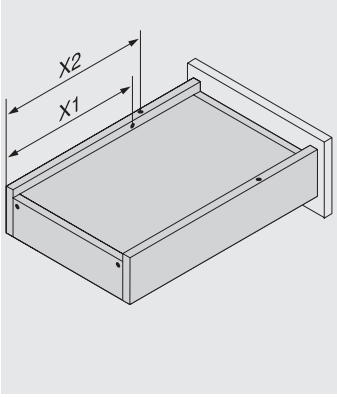

Номинальная длина NL (мм)	Шипы X2 (мм)	Фиксатор поднятия X1 (мм)
260	205	185
285	220	200
310	230	210
335	245	225
360	275	255
385	285	265
410	300	280
435	310	290
460	335	315
485	350	330
510	360	340
535	375	355
560	405	385

Дополнительная информация

Обзор – TANDEM 473

Обзор – ORGA-LINE для MOVENTO/TANDEM 583

Аксессуары 494

Крепление направляющих к корпусу 500

Монтаж, демонтаж и регулировка 502

Обзор – приспособления 605

Доп. техническая информация 684

Комплект бокового стабилизатора для ящиков полного выдвижения

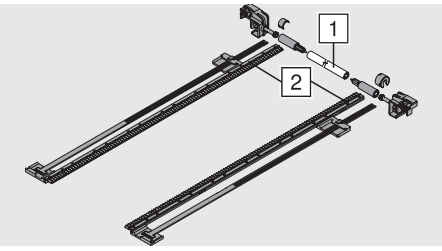

- Под раскрой
- Для ширины корпуса KB 1400 мм
- Материал: пластмасса, RAL 7037 темно-серый
- Невозможно использовать с TIP-ON

	Раскрой
1	Внутр. ширина корпуса LW - 254 мм
2	Номинальная длина NL + 12 мм

Номинальная длина NL	№ арт.
До 410 мм	ZST.410TV
До 600 мм	ZST.600TV
До 750 мм	ZST.750TV

Проектирование

Необходимое пространство в корпусе

* + 3 мм с боковым стабилизатором

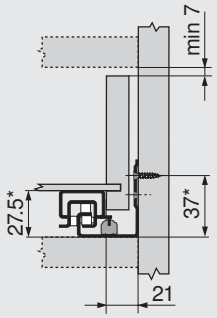

Ящик

SKL Длина ящика
NL Номинальная длина
* Дополнительно + 12 мм с боковым стабилизатором

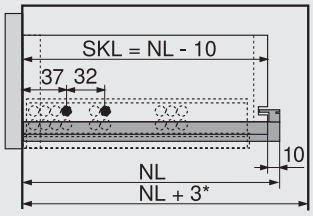

Комплект бокового стабилизатора для ящиков частичного выдвижения

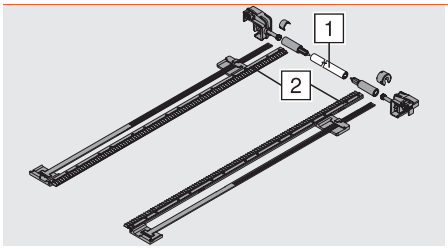

- Под раскрой
- Для ширины корпуса KB 1400 мм
- Материал: пластмасса, RAL 7037 темно-серый
- Невозможно использовать с TIP-ON

	Раскрой
1	Внутр. ширина корпуса LW - 222 мм
2	Номинальная длина NL + 12 мм

Номинальная длина NL	№ арт.
До 400 мм	ZST.410TT
До 650 мм	ZST.650TT

Проектирование

Необходимое пространство в корпусе

A Расстояние 3 мм для замены на полное выдвижение
* + 3 мм с боковым стабилизатором

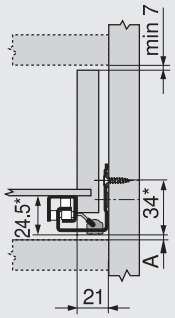

Ящик

SKL Длина ящика
NL Номинальная длина
* Дополнительно + 12 мм с боковым стабилизатором

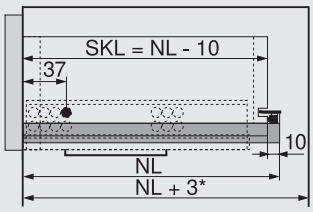

Продольный релинг с держателем релинга

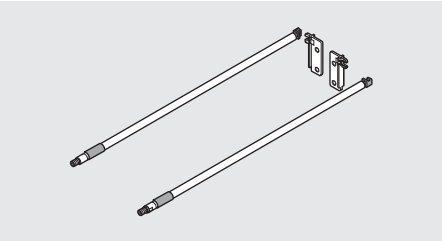

- Материал: алюминий, хромированный

NL (мм)	№ арт.	NL (мм)	№ арт.
400	ZRE.363A.ID	550	ZRE.513A.ID
450	ZRE.413A.ID	580	ZRE.543A.ID
480	ZRE.443A.ID	600	ZRE.563A.ID
500	ZRE.463A.ID	650	ZRE.613A.ID
520	ZRE.483A.ID		
Номинальная длина NL			

Проектирование

Необходимое пространство в корпусе

* + 1 мм с TIP-ON

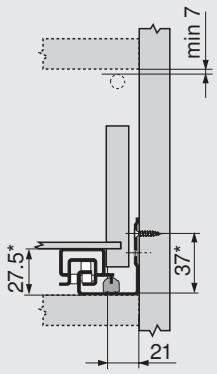

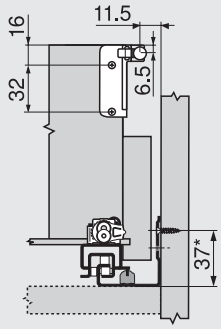

Монтаж

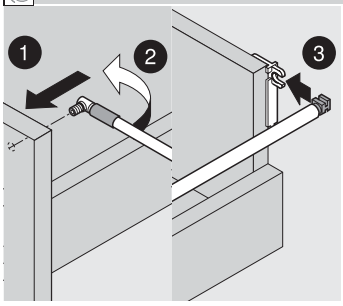

Монтаж

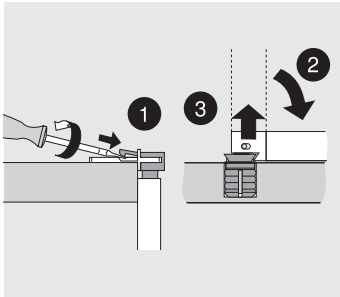

Демонтаж

Фасадный эксцентрик

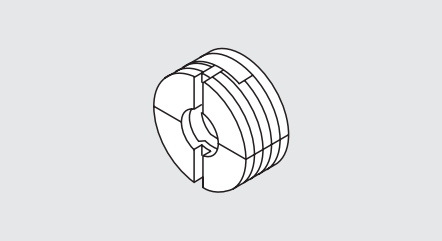

- С предварительно вмонтированной гайкой из стали
- Для ящика с ложным фасадом
- Регулировка фасада в двух плоскостях (± 2 mm)
- Материал: пластмасса, прозрачный

	№ арт.
Фасадный эксцентрик	295.1000

Проектирование

Матрица для MINIPRESS + PRO-CENTER MZM.0095

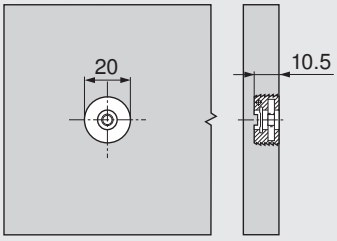

Монтаж

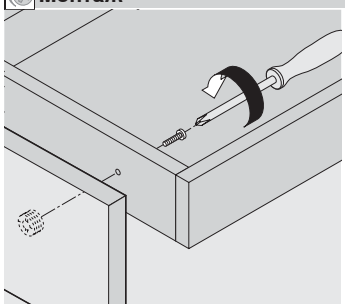

Используйте винт M4x20

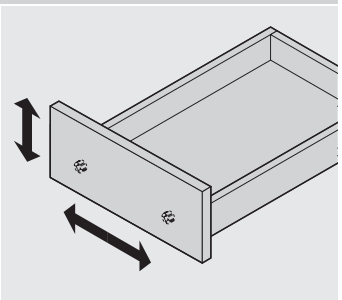

Регулировка по высоте/ширине ± 2 мм

POSISTOP

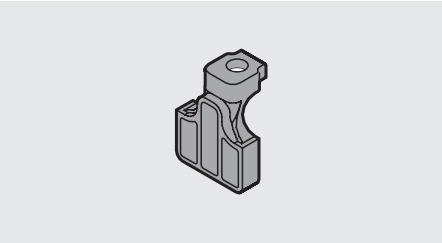

- Упор по глубине для TANDEM plus BLUMOTION – 560H/566H и TANDEM BLUMOTION – 550H
- Используется только для вкладных конструкций
- Материал: пластмасса, RAL 7037 темно-серый

	№ арт.
POSISTOP	298.5500

Монтаж

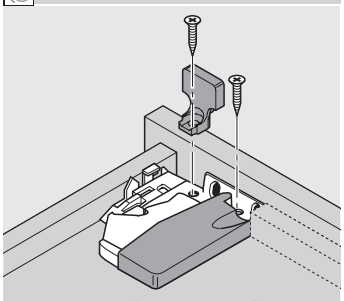

Четырехсторонний ящик

Задний держатель

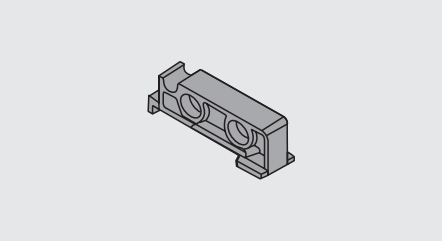

- Материал: пластмасса, прозрачный

	№ арт.
Задний держатель	T51.7000.01

Монтаж

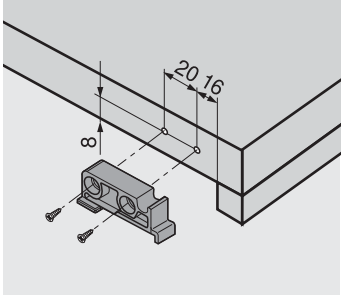

Угловой держатель

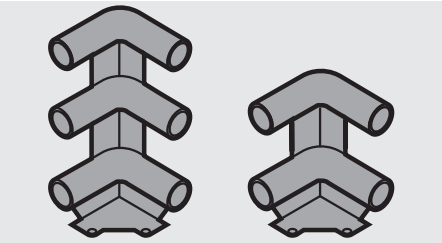

- Материал: пластмасса, RAL 7037 темно-серый

Угловой держатель	№ арт.
Двойной	ZTU.00Z0
Тройной	ZTU.00D0

Проектирование

Необходимое пространство в корпусе с двойным релингом

* + 1 мм с TIP-ON

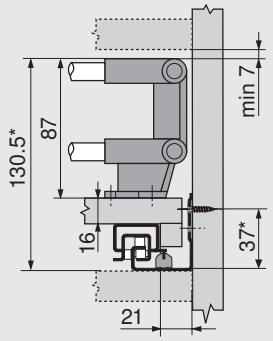

Необходимое пространство в корпусе с тройным релингом

* + 1 мм с TIP-ON

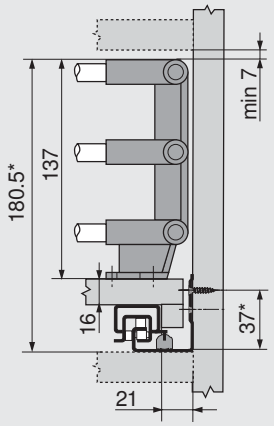

Установочные размеры угловых держателей

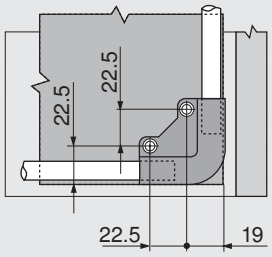

Штанга под раскрой

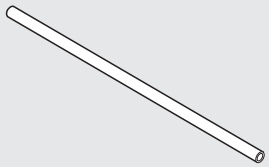

- Под раскрой, 1094 мм
- Для ширины корпуса KB 1200 мм
- Материал: алюминий, хромированный

	№ арт.
Штанга под раскрой	ZRG.1094U

Раскрой
Ширина корпуса KB - 106 мм
Номинальная длина NL - 64 мм

Система фиксации

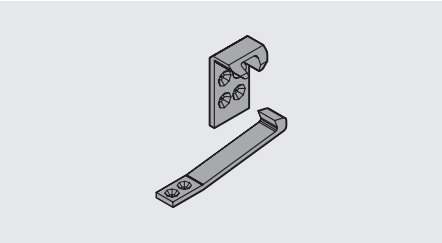

- Материал: пластмасса, прозрачный

	№ арт.
Система фиксации	295.5600

Проектирование

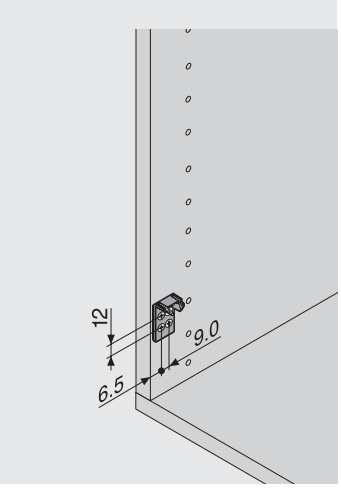

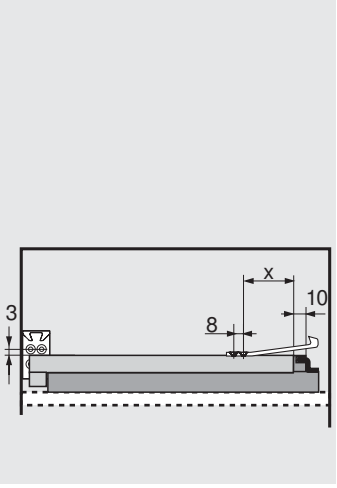

Номинальная длина NL (мм)	X (мм)		
	560H	566H	550H
250	79	-	-
270	74	-	134
300	74	-	134
320	70	-	-
350	80	-	134
380	82	-	-
400	60	-	154
420	80	-	-
450	60	80	154
480	70	-	-
500	60	80	176
520	80	80	-
550	60	80	176
580	-	80	-
600	80	80	219
650	-	80	219
700	-	80	-
750	-	87	-

Отвертка крестовая

- PZ (Pozi = позидрайв) размер 2
- Длина без рукоятки 100 мм
- Длина отвертки 200 мм
- Ручка оранжевого цвета с логотипом “Blum”
- Материал: пластмасса/сталь, черный/оранжевый

	№ арт.
Отвертка крестовая	303.756.1

Отвертка под шлиц

- Шлиц, размер 1.0 x 5.5 мм
- Длина без рукоятки 125 мм
- Длина отвертки 225 мм
- Ручка оранжевого цвета с логотипом “Blum”
- Материал: пластмасса/сталь, черный/оранжевый

	№ арт.
Отвертка под шлиц	314.928.1

Саморезы — Ø 3.5 мм

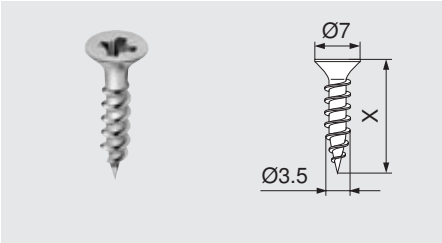

- Ø 3.5 мм
- Материал: сталь, никелированный

Длина (X)	№ арт.
15 мм	609.1500
17 мм	609.1700

Евровинты — Ø 6.0 мм

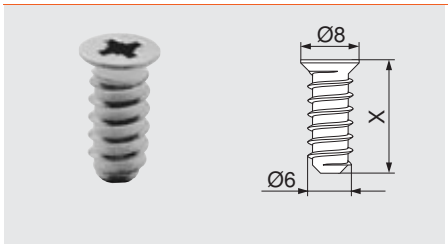

- Ø 6 мм
- Диаметр сверления Ø 5 мм
- Материал: сталь, никелированный

Длина (X)	№ арт.
10 мм	661.1000.HG
11.5 мм	661.1150.HG
13 мм	661.1300.HG
14.5 мм	661.1450.HG
20 мм	661.2000.HG

Специальный евровинт — Ø 6.0 мм

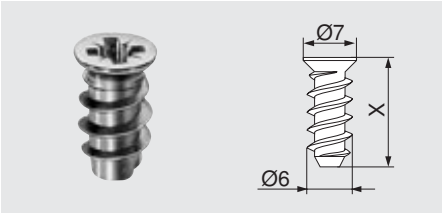

- Ø 6 мм
- Диаметр сверления Ø 5 мм
- Материал: сталь, никелированный

Длина (X)	№ арт.
11.5 мм	662.1150.HG
13 мм	662.1300.HG
14.5 мм	662.1450.HG

Сверло с ограничителем

- Ø 2.7 мм, длина сверла 70 мм
- Для предварительного сверления под саморезы Ø 3.5 мм
- Глубина сверления до 8 мм
- Материал: каленая сталь

	№ арт.
Сверло с ограничителем	M01.ZZ03
Запасное сверло	M01.ZZB3

Самоклеящийся амортизатор

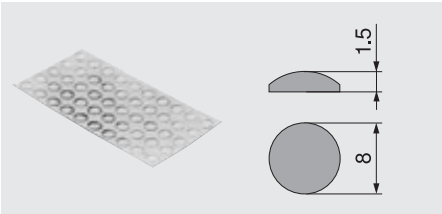

- Для смягчения удара
- Материал: пластмасса, прозрачный

	№ арт.
Самоклеящийся амортизатор	993.710

Врезной амортизатор

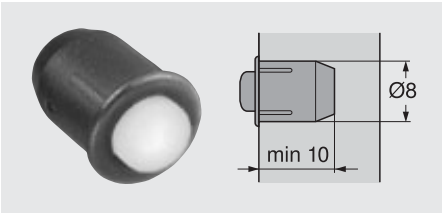

- Для смягчения удара
- Зазор между фасадом и корпусом 2 мм
- Состоит из двух частей
- Материал: пластмасса, RAL 9006 серый металлик

	№ арт.
Врезной амортизатор	993.706

Направляющая к корпусу 560H – 30 кг

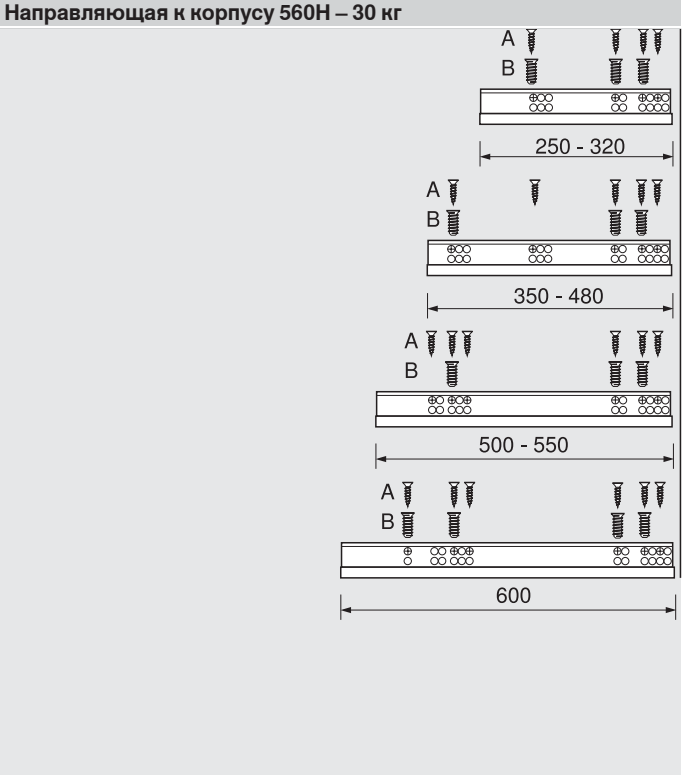

Крепление к корпусу

A Саморез Ø 4 x 15 мм

B Евровинт, № арт. 661.1450.HG

Направляющая к корпусу 566H – 50 кг

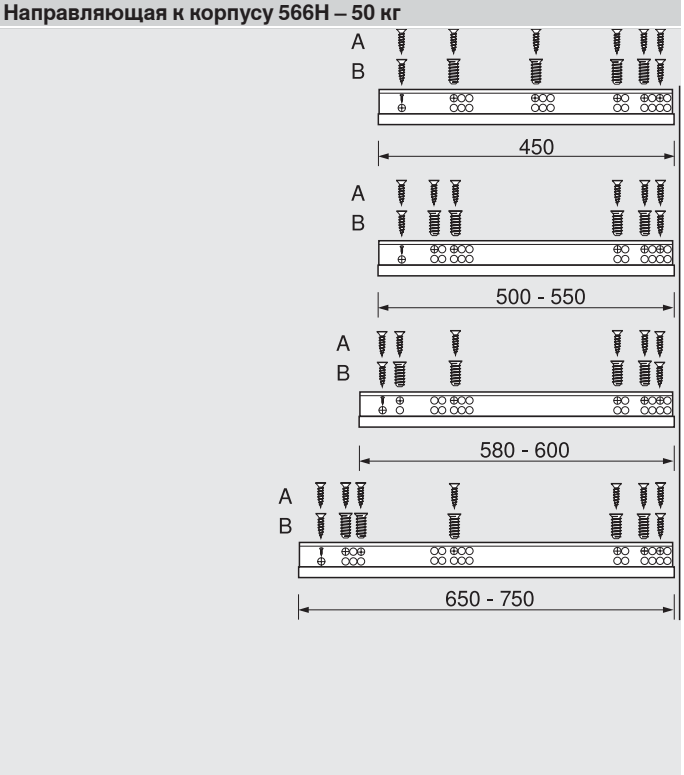

Крепление к корпусу

A Саморез Ø 4 x 15 мм

B Евровинт, № арт. 661.1450.HG

Самая последняя позиция крепления обеспечивает оптимальную стабильность

Направляющая к корпусу 560H – 30 кг – монтаж ко дну корпуса

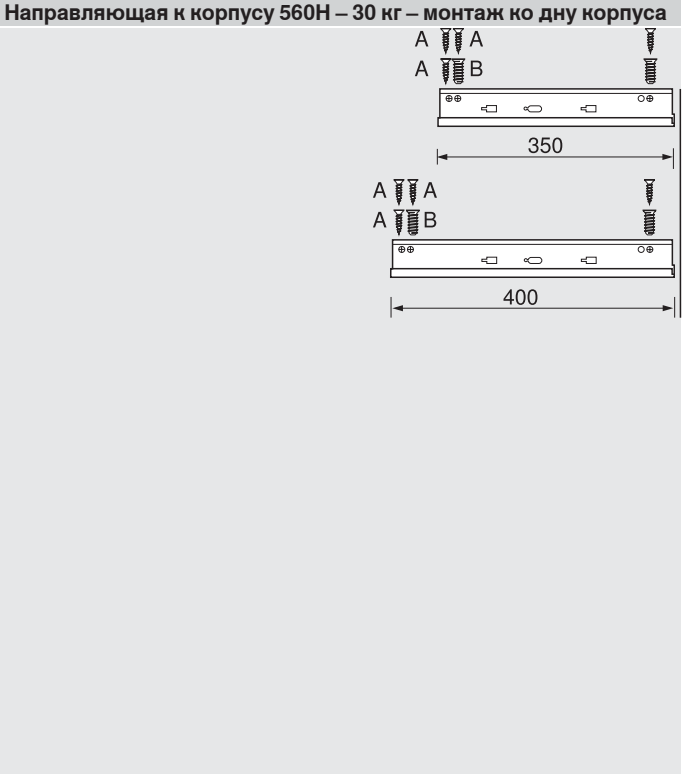

Крепление к корпусу

A Саморез Ø 4 x 15 мм

B Евровинт, № арт. 661.1450.HG

Направляющая к корпусу 550H – 30 кг

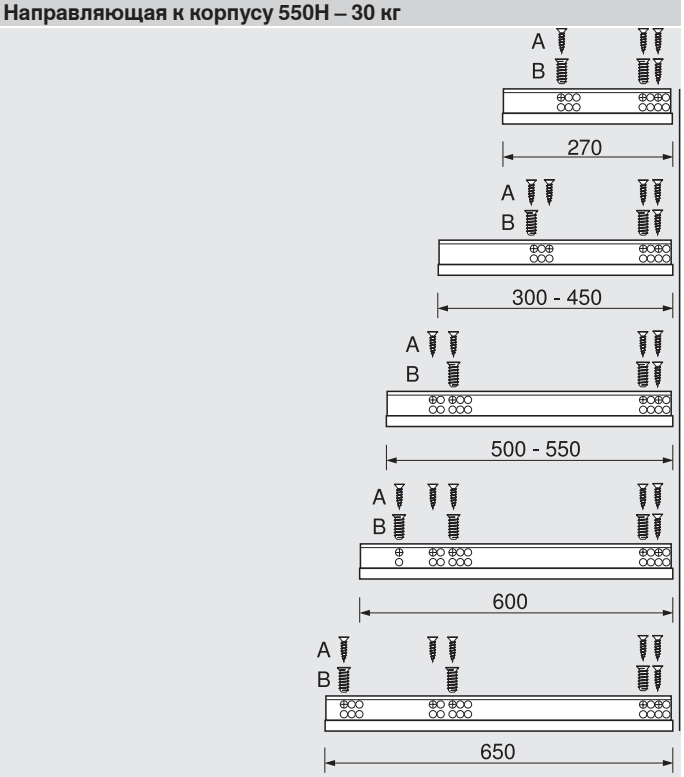

Крепление к корпусу

A Саморез Ø 4 x 15 мм

B Евровинт, № арт. 661.1450.HG

Направляющая к корпусу 561H – 30 кг

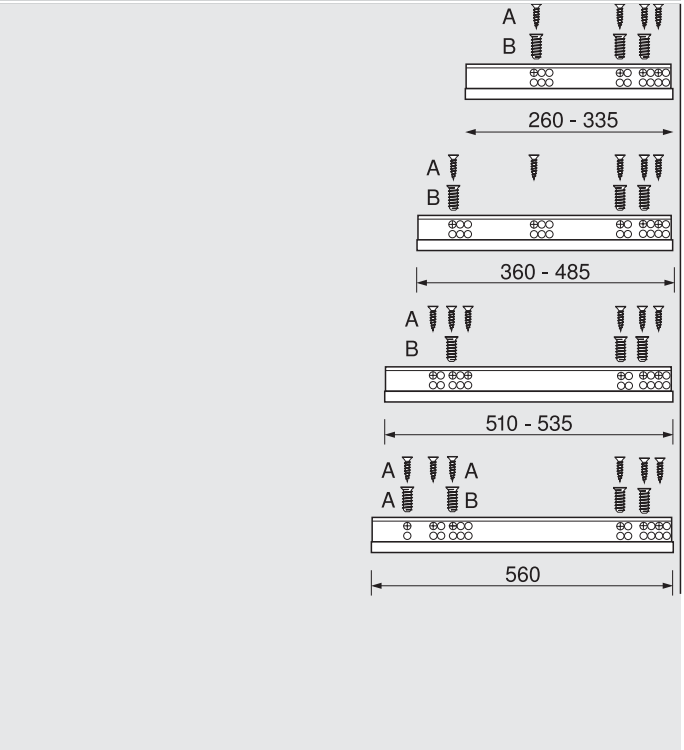

Крепление к корпусу

A Саморез Ø 4 x 15 мм

B Евровинт, № арт. 661.1450.HG

Направляющая к корпусу 551H – 30 кг

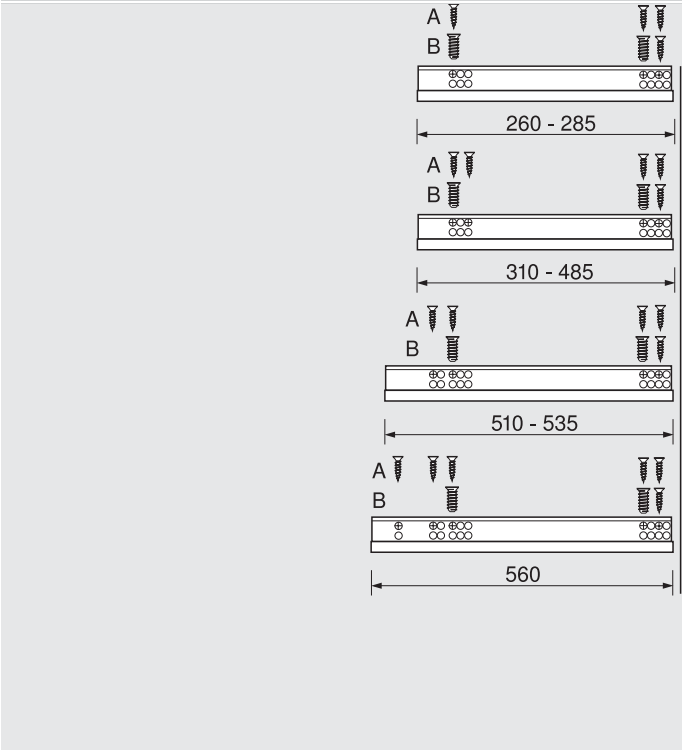

Крепление к корпусу

A Саморез Ø 4 x 15 мм

B Евровинт, № арт. 661.1450.HG

Замок

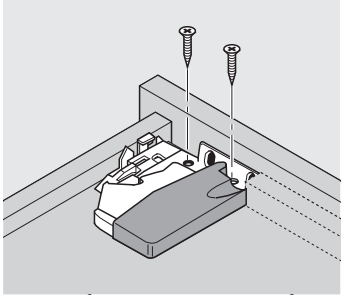

Четырехсторонний ящик

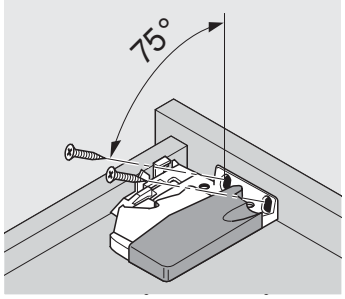

Трехсторонний ящик

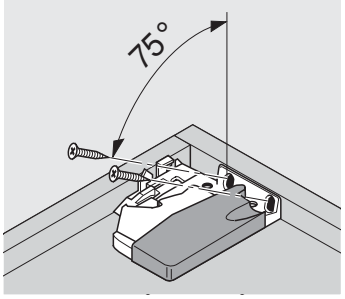

Внутренний ящик

Регулировка

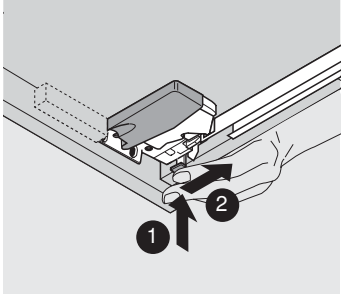

560H/566H/550H
Регулировка по высоте
+ 3 мм

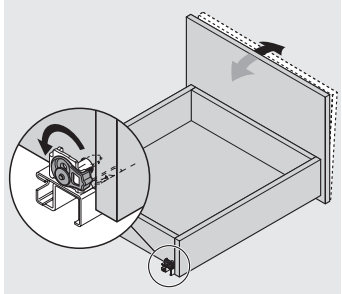

560H/566H/561H
Регулировка наклона с помощью направляющей

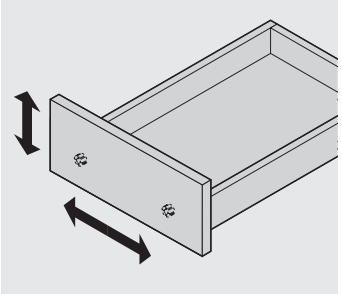

Регулировка по высоте/ширине с помощью фасадного эксцентрика
± 2 мм

Регулировка по высоте (561H/551H)

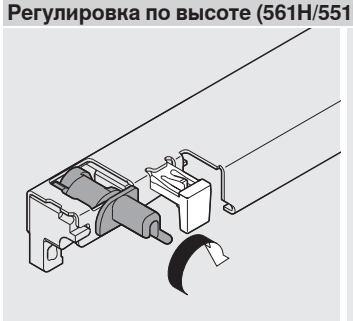

561H: + 2.5 мм

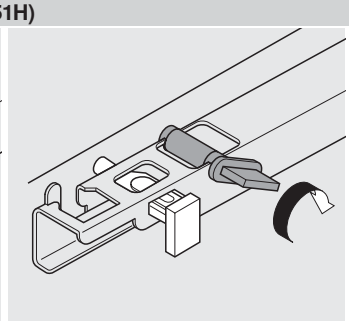

551H: + 2.5 мм

Установка и снятие ящика (560H/566H/550H)

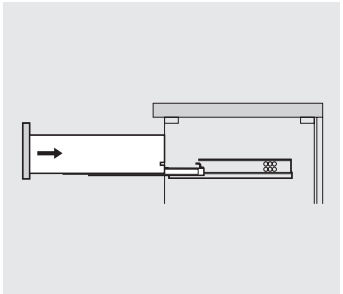

Установка

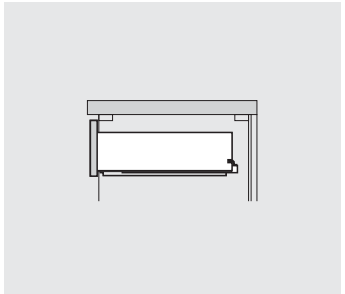

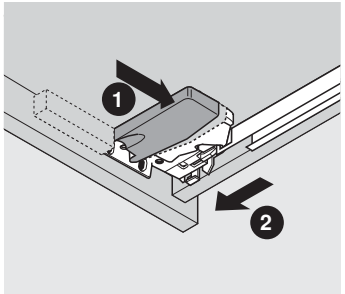

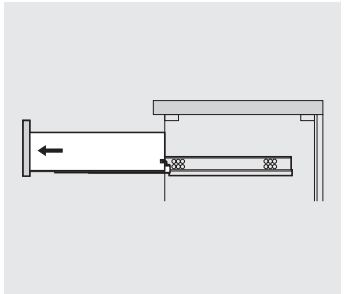

Снятие

Установка ящика (561/551H)

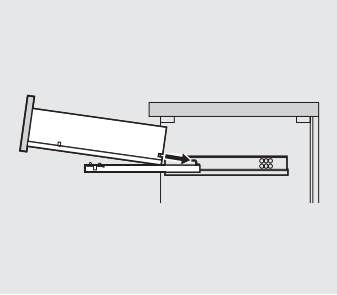

Установка

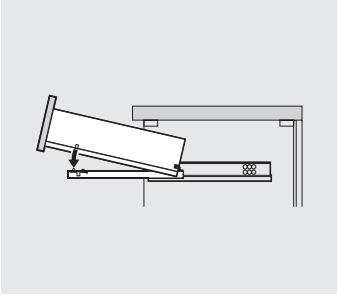

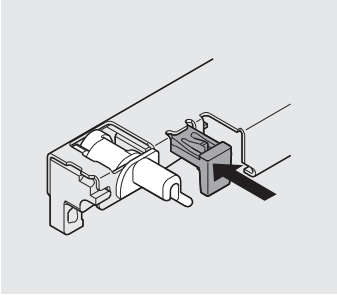

Блокировка 561H

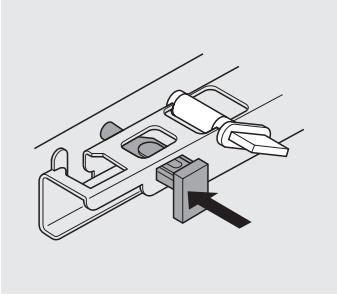

Блокировка 551H

Снятие ящика (561/551H)

Разблокировка 561H

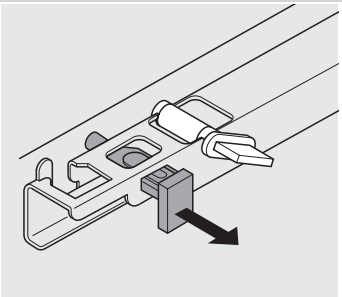

Разблокировка 551H

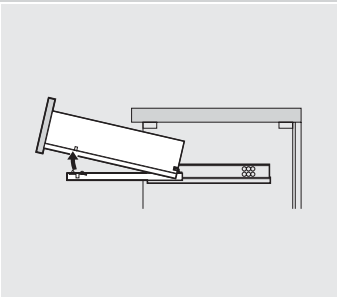

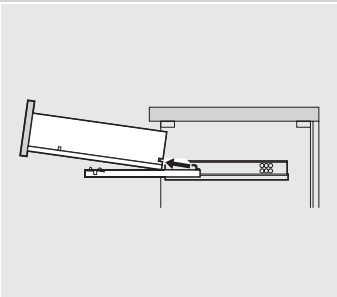

Снятие

Комфортное открывание ящиков для любого жилого помещения

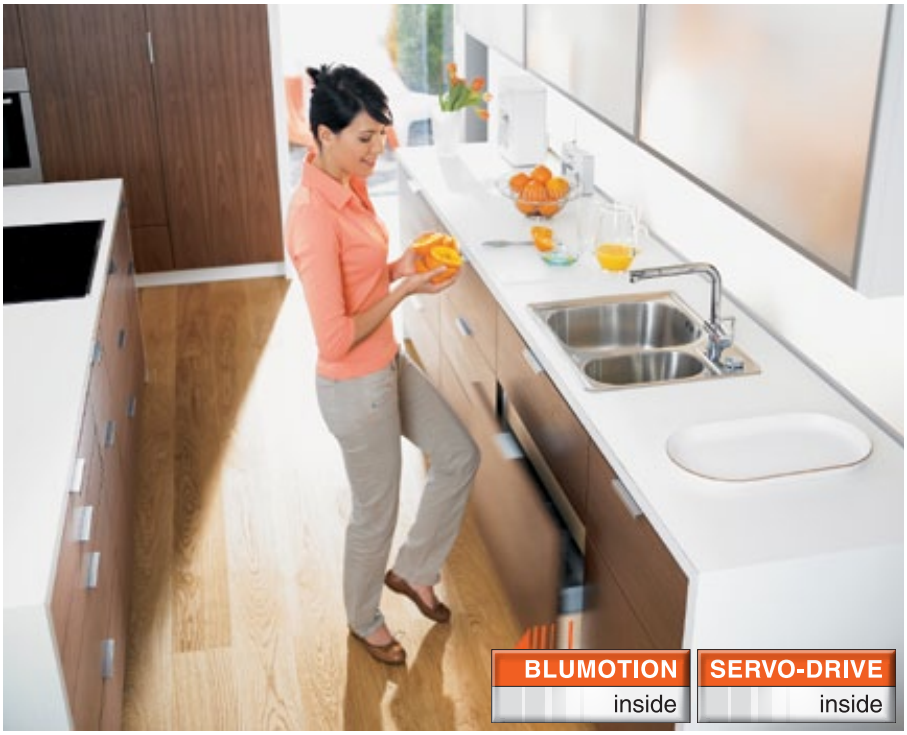

SERVO-DRIVE, систему открывания с электрическим приводом, можно использовать с деревянными стандартными ящиками. Так Ваши клиенты смогут ощутить комфорт при открывании ящиков во всех жилых помещениях. Высокое качество движения дополняется мягким и бесшумным закрыванием, которое обеспечивает система BLUMOTION.

Достаточно слегка нажать на фасад без ручки или потянуть за ручку, чтобы ящик открылся автоматически. При этом не имеет значения, с какой силой и в каком месте Вы касаетесь фасада. Неважно, тяжелые или легкие, широкие или узкие ящики, – система открывания работает всегда безупречно.

Открывать – это так просто

Достаточно слегка нажать на фасад – и ящик откроется автоматически

Простая интеграция сложной техники

Электрический привод устанавливается за ящиком

При использовании SERVO-DRIVE менять что-либо в системе выдвижения TANDEM не требуется

Основные детали SERVO-DRIVE устанавливаются без инструментов

► SERVO-DRIVE для MOVENTO/TANDEM

Фотография

►► Применение		►► Применение	
Стандартный корпус	506	Корпус с одним ящиком	528
SERVO-DRIVE uno для напольных контейнеров под мусор	512	Корпус с вкладными фасадами	532
Шкаф под мойку	514		
Два ящика с одним фасадом	518		
Корпус с ящиками различной глубины/внутренний ящик	522		

а ►► Аксессуары

Фотография

COMBOX	536
Кабель синхронизации	536
Держатель кабеля	537

►► Монтаж, демонтаж и регулировка

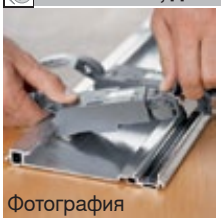
Фотография

Дистанционный амортизатор Blum	538	Уголок-держатель сверху	539
Кабель несущего профиля	538	Монтаж – блок питания Blum 72 Вт	540
Привод – несущий профиль	538	Монтаж – прокладка кабеля к блоку питания Blum 72 Вт	541
Несущий профиль	538	Монтаж и регулировка	543
Уголок-держатель	538	Демонтаж	544
Привод – уголок-держатель	539		
Адаптер к несущему профилю	539		

И Информация

Используйте бесплатный сервис, программу **DYNALOG limited** на прилагаемом DVD!

- DYNAPLAN – проектирование корпусов с проверкой на столкновение и возможностью выбора фурнитуры
- DYNACAT – электронный каталог продукции и экспорт данных CAD (dxf, dwg, igs, sat, wrl, x_t, jpg)
- DYNASHOP – корзина и заказ фурнитуры

И Пиктограммы

	Только по запросу
И	Общая информация
а	Аксессуары
SERVO-DRIVE	SERVO-DRIVE
	Шкаф под мойку
	Проектирование
	Раскрой
	Обработка
	Монтаж, демонтаж и регулировка

Стандартный корпус

- Электрическая система открывания в комбинации с BLUMOTION обеспечивает мягкое и бесшумное закрывание любой конструкции
- С вертикальным несущим профилем
- Нет жесткого соединения с приводом
- Ящики можно использовать без изменений
- Монтаж без инструмента
- Простая прокладка кабеля
- Небольшое пространство для установки

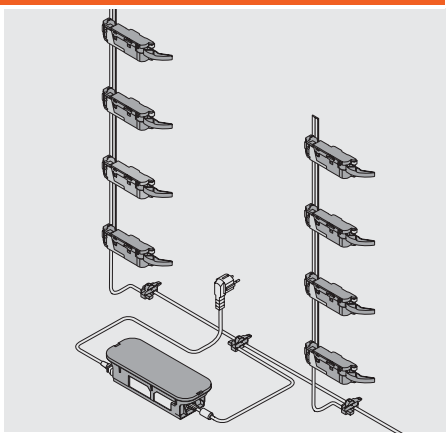

Информация для заказа

1a Дистанционный амортизатор Blum

Диаметр	№ арт.
Ø 8 мм	993.0830.01
Ø 5 мм	993.0530
При высоте фасада до 300 мм используйте 2 шт.	
При высоте фасада от 300 мм используйте 4 шт.	

2 Несущий профиль

Длина	Материал	Кабелем	№ арт.
650 мм	Алюминий	Да	Z10T650AA
700 мм	Алюминий	Да	Z10T700AA
710 мм	Алюминий	Да	☎ Z10T710AA
750 мм	Алюминий	Да	Z10T750AA
800 мм	Алюминий	Да	Z10T800AA
Под раскрой, 1170 мм	Алюминий	Нет	Z10T1170A

Горизонтальная рейка

3a Держатель несущего профиля, верхний/нижний

Материал	Цвета	№ арт.
Пластмасса	RAL 7037 темно-серый	Z10D01E0.01

Вертикальная рейка – альтернатива для 3a

3b Держатель несущего профиля, нижний/задний

Материал	Цвета	№ арт.
Пластмасса	RAL 7037 темно-серый	Z10D01EA.01
Включая заглушку несущего профиля		

9 Привод

Материал	Цвета	№ арт.
Пластмасса	RAL 7037 темно-серый	Z10A3000.02

11 Распределительный кабель и защита концов кабеля

Длина	№ арт.
Под раскрой, 8 м	Z10K800AE
Используется как распределительный, коммуникационный кабель, как кабель несущего профиля	

Комплектация:

11a	Распределительный кабель	1 x
11b	Защита концов кабеля	5 x

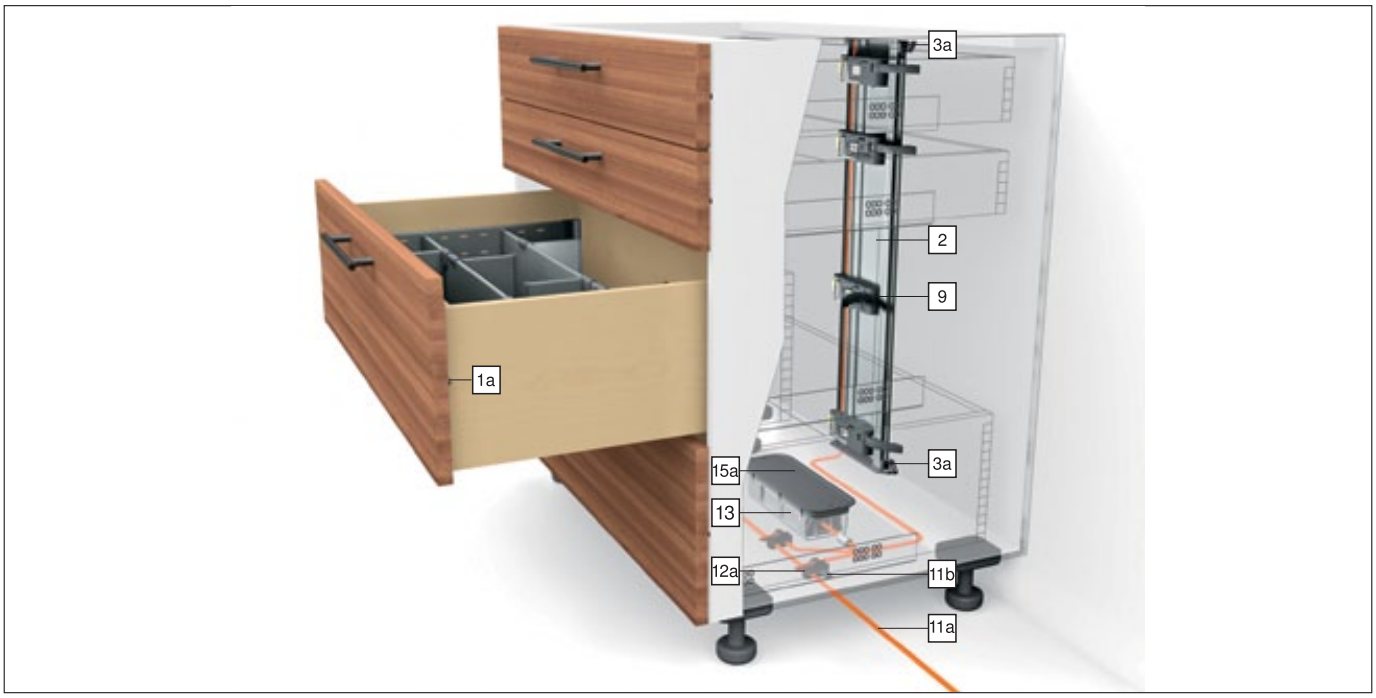

Стандартный корпус

Информация для заказа

12 Соединительный узел и защита концов кабеля

Материал	Цвета	№ арт.
Пластмасса	Черный	Z10V100E.01

Комплектация:

12a	Соединительный узел	1 x
11b	Защита концов кабеля	2 x

13 Блок питания Blum

Мощность	72 Вт
Вкл. инструкцию по монтажу и эксплуатации	
Сетевой кабель отсутствует	

Язык	№ арт.
DE, EN, FR, IT, NL	Z10NE020A
DA, EN, FI, NO, SV	Z10NE020B
EN, EL, HR, SR, SL, TR	Z10NE020C
EN, FR, IT, ES, PT	Z10NE020D
PL, SK, CS, HU	Z10NE020E
BG, ET, LV, LT, RO, RU	Z10NE020F
EN (US, CA), FR, ES	Z10NE020G
ZH, EN	Z10NE020H

Обозначения языков согласно ISO-639

14 Сетевой кабель

Страны	№ арт.	Страны	№ арт.
Европа	Z10M200E	CH	Z10M200C
US, CA	Z10M200U	JP	Z10M200J
BR	Z10M200S	BR	Z10M200S.01
UK	Z10M200B	DK	Z10M200D
IL	Z10M200I	AU	Z10M200K
CN	Z10M200N	AR	Z10M200A
IN	Z10M200H	CL	Z10M200L
TW	Z10M200T	ZA	Z10M200Z
Европа, без штекера	Z10M200E.OS		

Монтаж ко дну корпуса

15a Крепление блока питания

Материал	Цвета	№ арт.
Пластмасса	RAL 7037 темно-серый	Z10NG000
С крышкой		
Для блока питания Blum 72 Вт		

Монтаж к стенке – альтернатива для 15a

15b Крепление блока питания

Материал	Цвета	№ арт.
Пластмасса	Серый	Z10NG120
Для блока питания Blum 72 Вт		

a Аксессуары

18 Кабель синхронизации

Длина	№ арт.
160 см	Z10K160S
120 см	Z10K120S
50 см	Z10K050S
8 см	Z10K008S

Два привода, которые должны срабатывать одновременно, необходимо соединить кабелем синхронизации

19 Держатель кабеля

Материал	Цвета	№ арт.
Пластмасса	Белый	Z10K0009
Например, для фиксации распределительного кабеля		

Дополнительная информация

Обзор – SERVO-DRIVE для MOVENTO/TANDEM	505
Обзор – MOVENTO	459
Обзор – TANDEM	473
Проектирование – горизонтальная рейка	508
Проектирование – вертикальная рейка	510
Аксессуары	536
Монтаж	538
Монтаж – дистанционный амортизатор Blum	538
Монтаж – блок питания Blum 72 Вт	540
Прокладка кабеля	541
Регулировка	543
Демонтаж	544
Обзор – приспособления	605
Доп. техническая информация	684

Стандартный корпус

Проектирование – горизонтальная рейка

Размеры корпуса

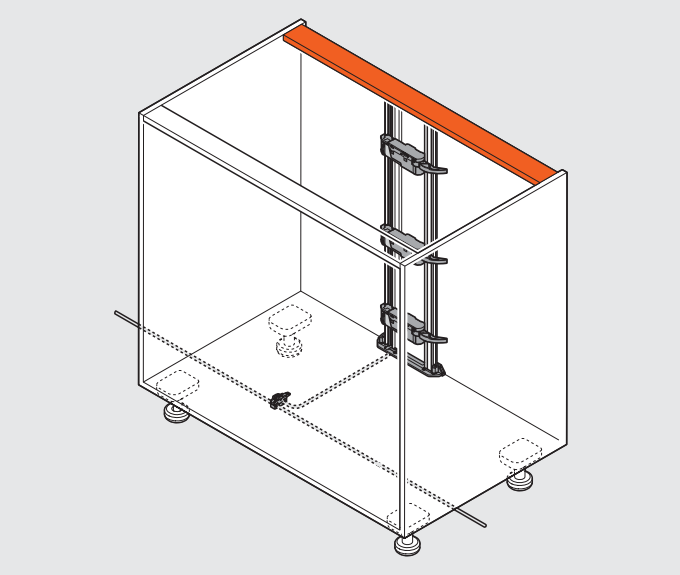

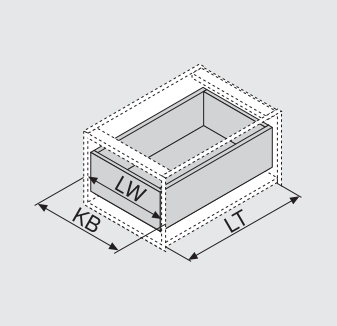

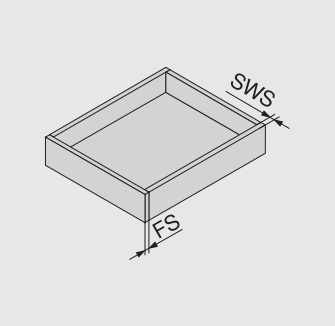

KB	Ширина корпуса
LW	Внутренняя ширина корпуса
LT	Внутренняя глубина корпуса
NL	Номинальная длина
SWS	Толщина боковины
FS	Толщина фасада

Установочные размеры для дна/рейки

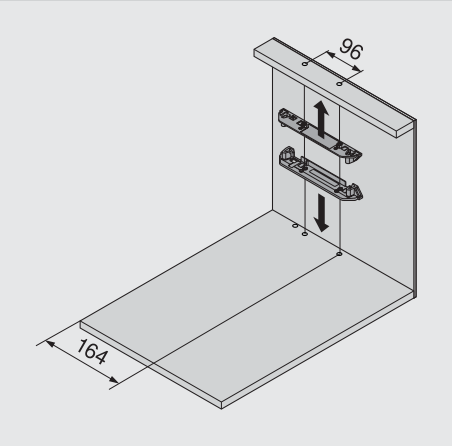

MOVENTO
Внутренняя ширина корпуса LW 236 - 390 мм
TANDEM
Внутренняя ширина корпуса LW 225 - 245 мм

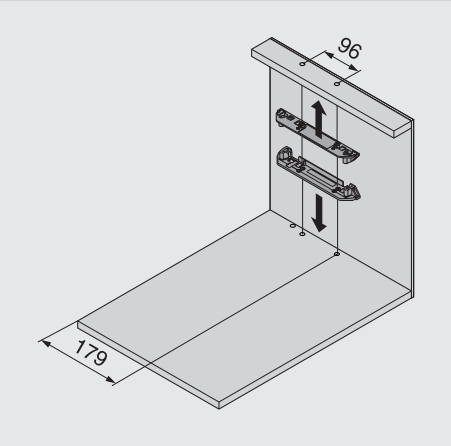

TANDEM
Внутренняя ширина корпуса LW 246 - 340 мм

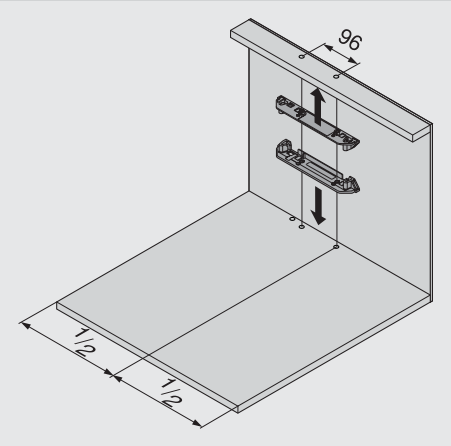

MOVENTO
Внутренняя ширина корпуса LW > 390 мм
TANDEM
Внутренняя ширина корпуса LW > 340 мм

Ящик с накладным фасадом

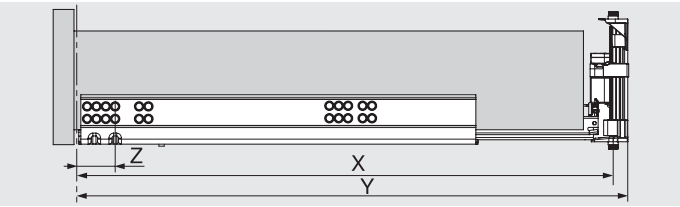

X	Позиция сверления NL + 16 мм
Y	Мин. необходимое пространство NL + 30 мм
Z	Расстояние от переднего края корпуса до отверстия 37 мм

Стандартный корпус

Проектирование – горизонтальная рейка

Карта сверления дна

Прокладка кабеля снизу

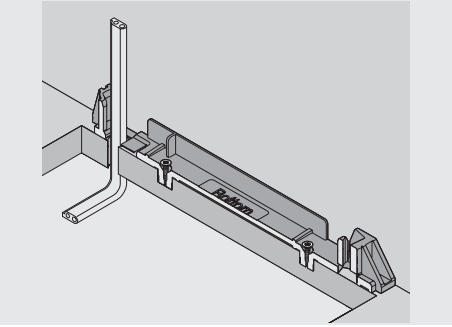

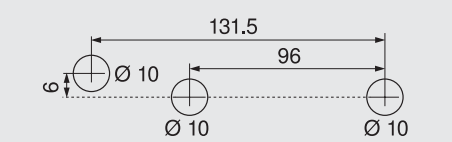

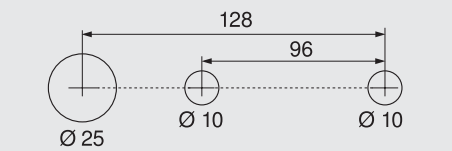

Альтернативная карта сверления для PRO-CENTER и MINIPRESS

Прокладка кабеля сзади

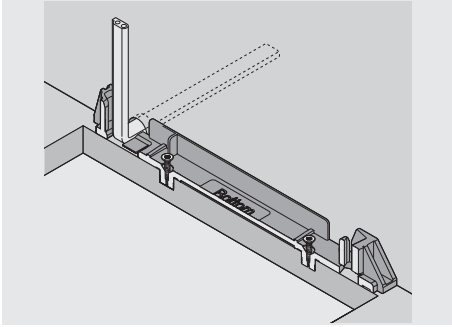

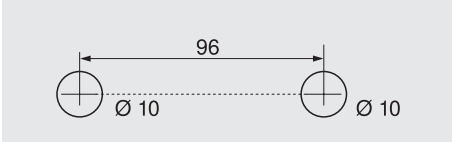

Обработка фасада – позиция дистанционного амортизатора Blum

Ящик с накладным фасадом

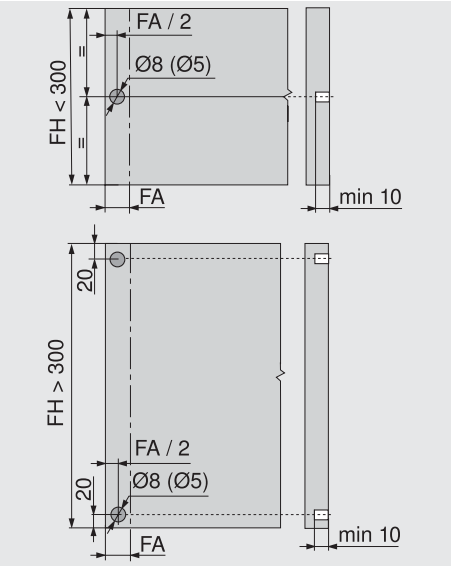

Дистанционный амортизатор Blum обеспечивает необходимый ход срабатывания = 2 мм

FA Наложение фасада

FH Высота фасада

Дополнительная информация

Монтаж	538	Монтаж – блок питания Blum 72 Вт	540
Монтаж – дистанционный амортизатор Blum	538	Прокладка кабеля	541

Раскрой несущего профиля

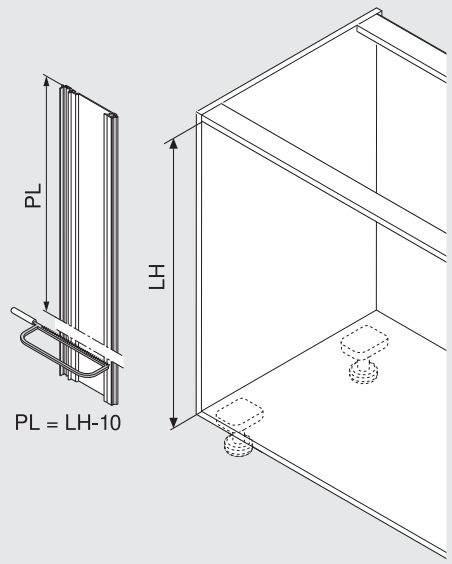

LH Внутренняя высота корпуса

PL Длина несущего профиля

Позиция – привода

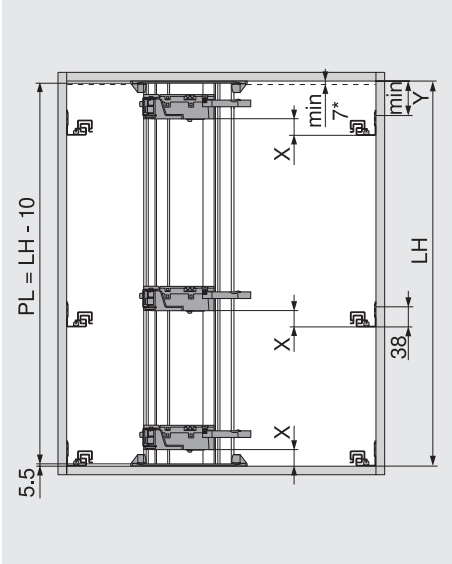

* Расстояние от ящика до крышки корпуса

Внутр. ширина корпуса LW	MOVENTO		TANDEM	
	X (мм)	Y (мм)	X (мм)	Y (мм)
≤ 420 мм	55	88	50	71
> 420 мм	35	68	35	68

Стандартный корпус

Проектирование – вертикальная рейка

Размеры корпуса

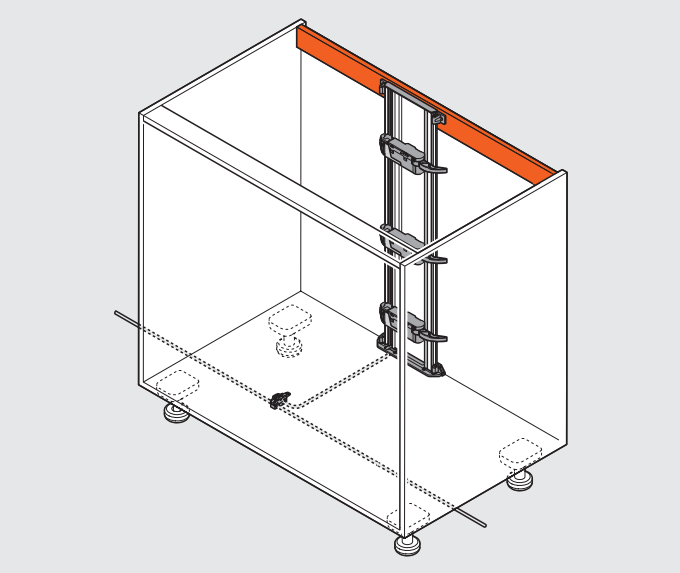

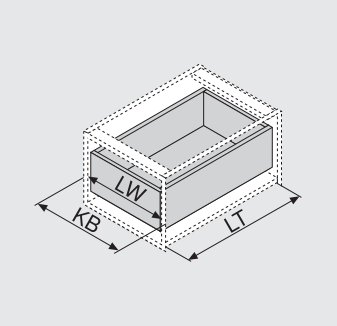

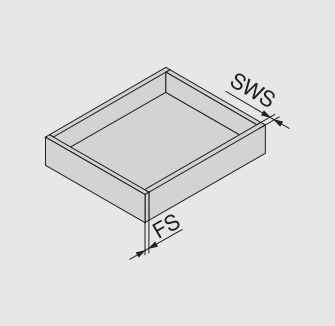

KB	Ширина корпуса
LW	Внутренняя ширина корпуса
LT	Внутренняя глубина корпуса
NL	Номинальная длина
SWS	Толщина боковины
FS	Толщина фасада

Установочные размеры для дна/рейки

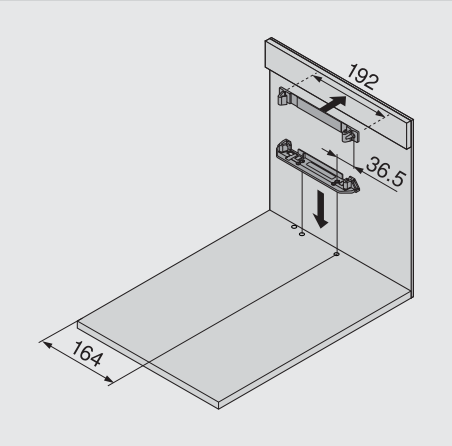

MOVENTO
Внутренняя ширина корпуса LW 236 - 390 мм
TANDEM
Внутренняя ширина корпуса LW 225 - 245 мм

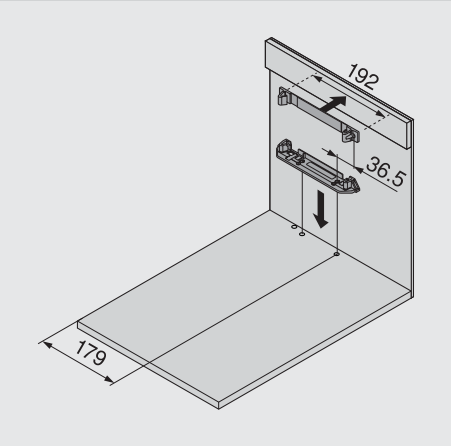

TANDEM
Внутренняя ширина корпуса LW 246 - 340 мм

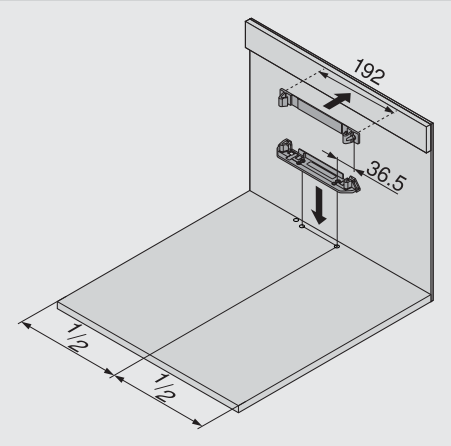

MOVENTO
Внутренняя ширина корпуса LW > 390 мм
TANDEM
Внутренняя ширина корпуса LW > 340 мм

Ящик с накладным фасадом

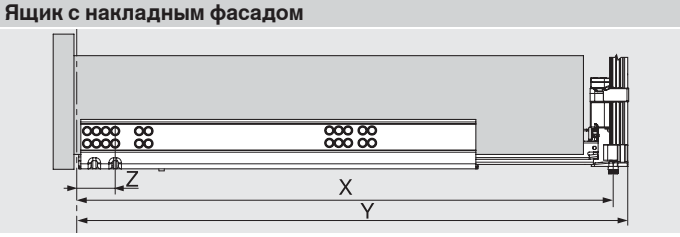

X	Позиция сверления NL + 16 мм
Y	Мин. необходимое пространство NL + 31 мм
Z	Расстояние от переднего края корпуса до отверстия 37 мм

Стандартный корпус

Проектирование – вертикальная рейка

Карта сверления дна

Прокладка кабеля снизу

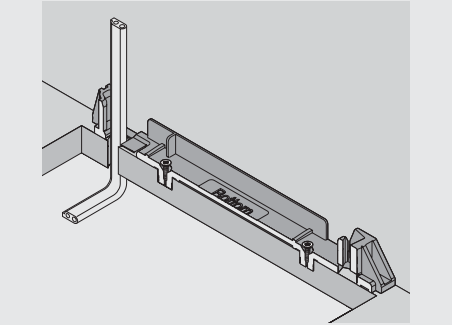

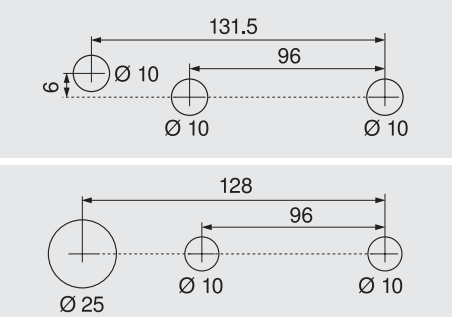

Альтернативная карта сверления для PRO-CENTER и MINIPRESS

Прокладка кабеля сзади

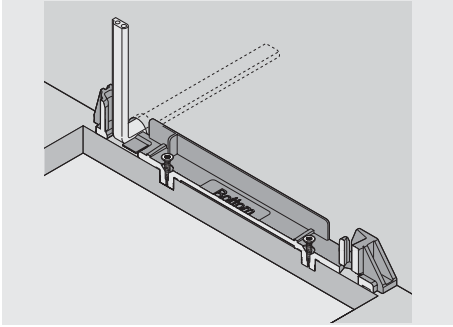

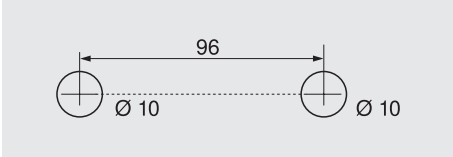

Обработка фасада – позиция дистанционного амортизатора Blum

Ящик с накладным фасадом

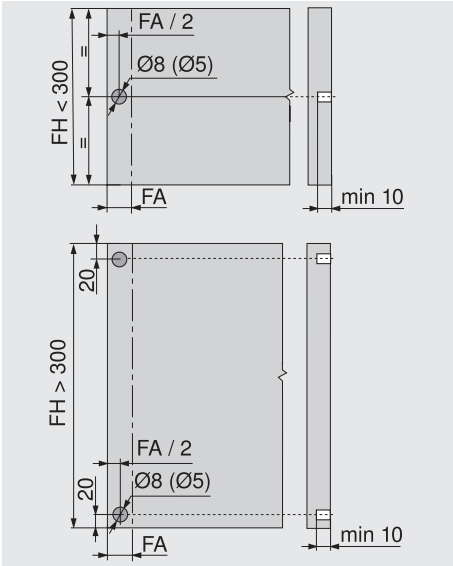

Дистанционный амортизатор Blum обеспечивает необходимый ход срабатывания = 2 мм

FA Наложение фасада

FH Высота фасада

Дополнительная информация

Монтаж	538	Монтаж – блок питания Blum 72 Вт	540
Монтаж – дистанционный амортизатор Blum	538	Прокладка кабеля	541

Раскрой несущего профиля

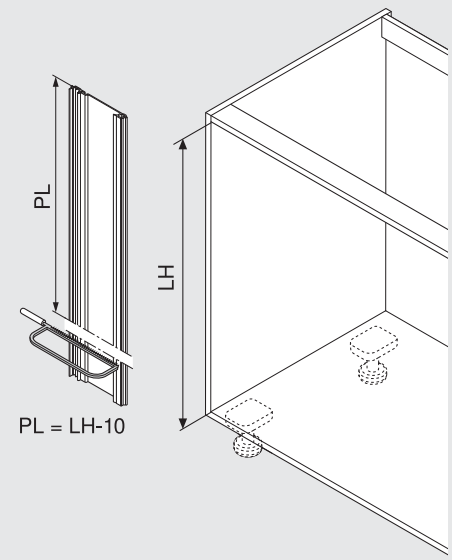

Позиция – привода

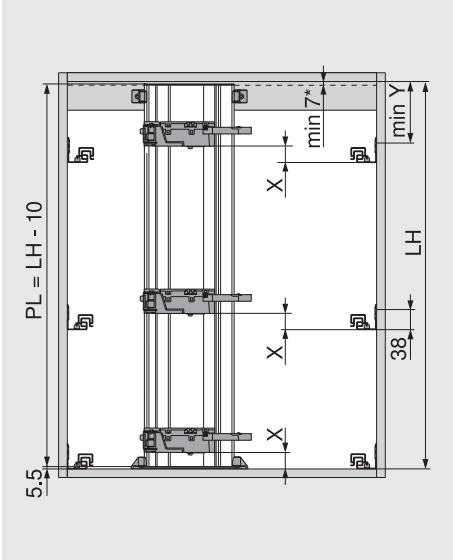

LH Внутренняя высота корпуса

PL Длина несущего профиля

* Расстояние от ящика до крышки корпуса

Внутр. ширина корпуса LW	MOVENTO		TANDEM	
	X (мм)	Y (мм)	X (мм)	Y (мм)
≤ 420 мм	55	96	50	91
> 420 мм	35	76	35	76

SERVO-DRIVE uno для напольных контейнеров под мусор

- Электрическая система открывания в комбинации с BLUMOTION обеспечивает мягкое и бесшумное закрывание любой конструкции
- Для напольных контейнеров под мусор
- Нет жесткого соединения с приводом
- Ящики можно использовать без изменений
- Быстрый монтаж предустановленных деталей
- Идеально подходит для дооснащения используемых ящиков

Информация для заказа

16	**Комплект SERVO-DRIVE**	Комплект в сборе	
	Сетевой адаптер (x) *		
	E	**B**	**K**
	R	**N**	**U**
	A		

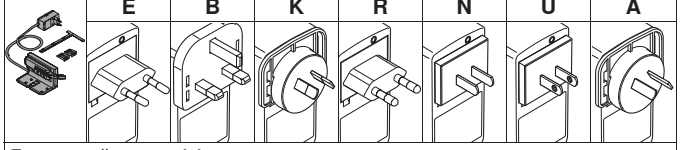

Языковой пакет (y)			
A	DE, EN, FR, IT, NL	**E**	CS, HU, PL, SK
B	DA, EN, FI, NO, SV	**F**	BG, ET, LT, LV, RO, RU
C	EL, EN, HR, SL, SR, TR	**G**	EN, ES, FR
D	EN, ES, FR, IT, PT	**H**	EN, ZH

Ширина корпуса KB	**№ арт.**
Произвольно	Z10NA20xy01

* Подробный список стран ищите в разделе „Информация“

	Комплектация:	
1	Дистанционный амортизатор Blum	2 x
4	Уголок-держатель, одинарный	1 x
9	Привод	1 x
16a	Транспортировочное крепление	1 x
16b	Защита от воды	1 x
16c	Блок питания Blum, вкл. кабель	1 x
16d	Приспособление	1 x
	Саморезы для дистанц. амортизат. Blum и уголка-держателя	7 x
	Инструкция по монтажу	1 x
	Инструкция по эксплуатации	1 x

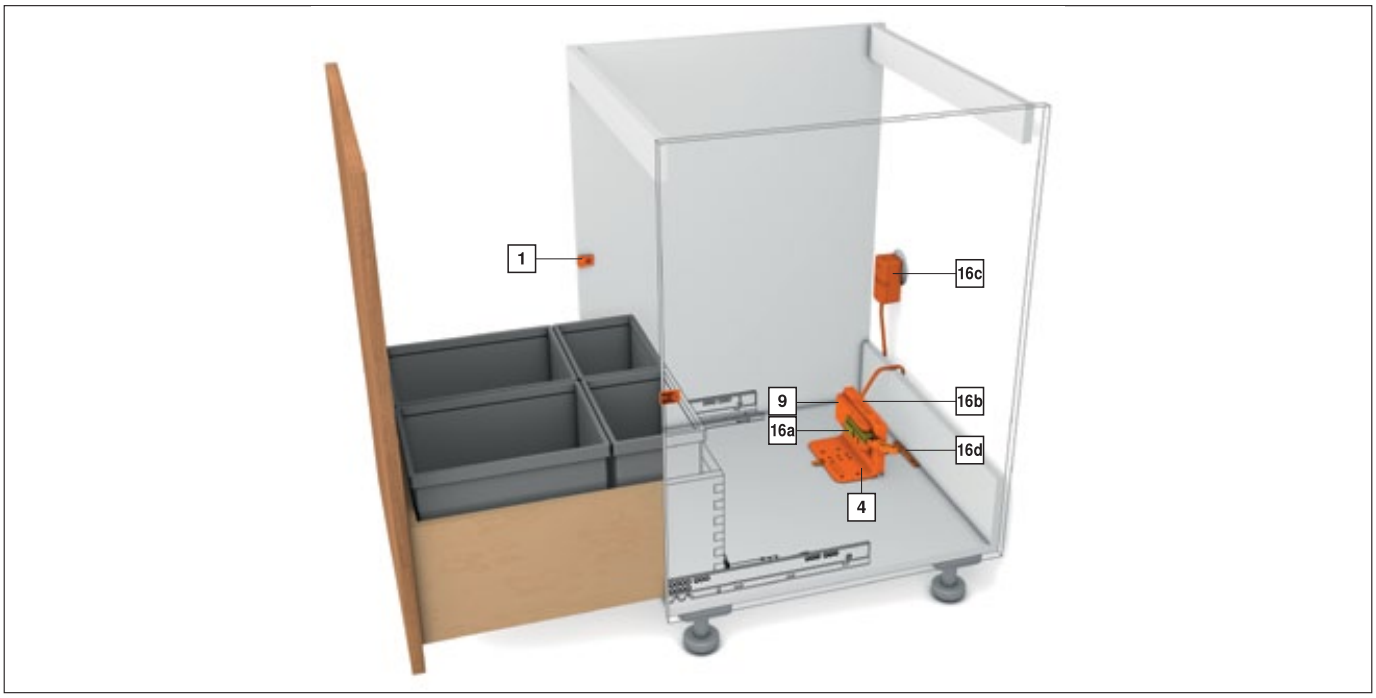

SERVO-DRIVE uno для напольных контейнеров под мусор

Проектирование

Установочные размеры для дна

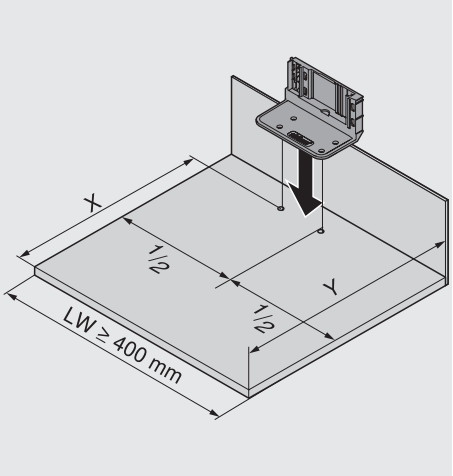

Позиция – дистанционного амортизатора Blum

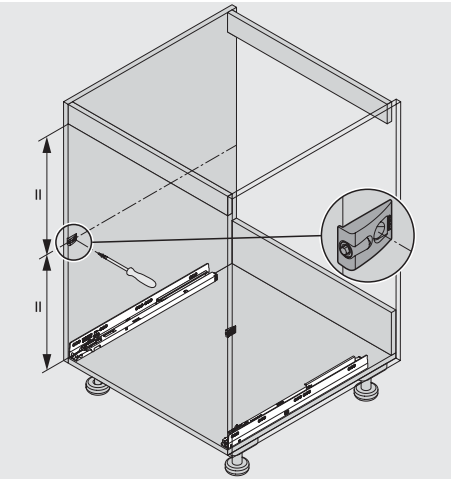

LW Внутренняя ширина корпуса
NL Номинальная длина
X Позиция сверления
NL - 48 мм
Y Мин. необходимое пространство
NL + 32 мм

Дистанционный амортизатор Blum обеспечивает необходимый ход срабатывания = 2 мм

Позиция – привода
MOVENTO/TANDEM

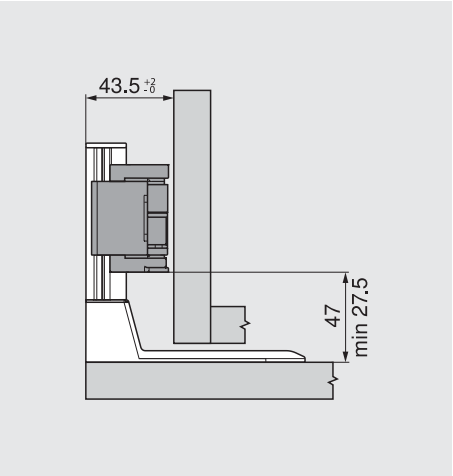

Позиция – направляющая к корпусу

MOVENTO

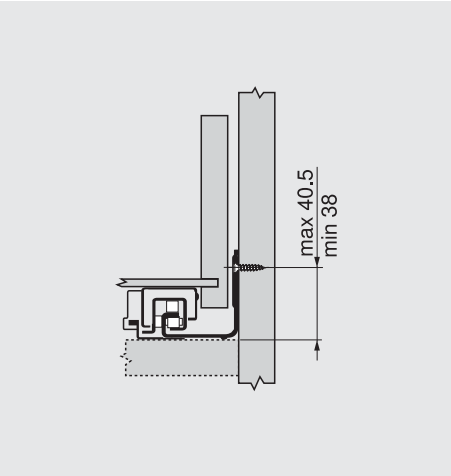

TANDEM

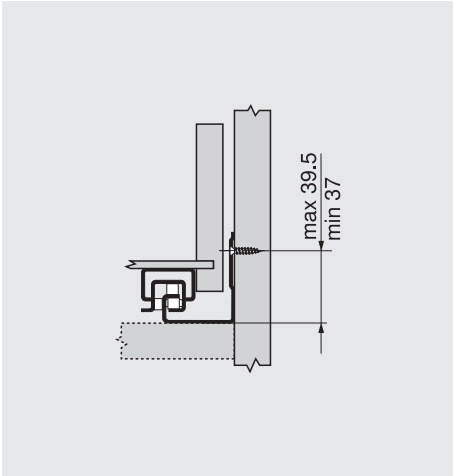

Дополнительная информация

Обзор – SERVO-DRIVE для MOVENTO/TANDEM	505
Обзор – MOVENTO	459
Обзор – TANDEM	473
Аксессуары	536
SERVO-DRIVE uno – список стран	704
Монтаж – дистанционный амортизатор Blum	538
Монтаж – блок питания Blum 72 Вт	540
Прокладка кабеля	541
Регулировка	543
Демонтаж	544
Обзор – приспособления	605
Доп. техническая информация	684

Шкаф под мойку

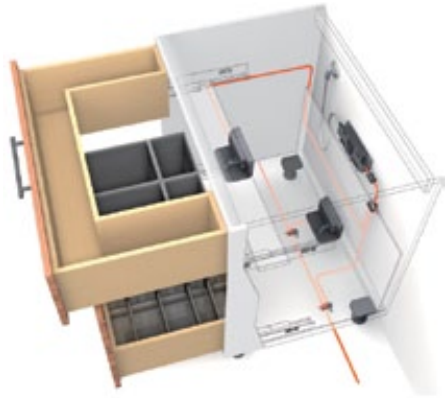

- Электрическая система открывания в комбинации с BLUMOTION обеспечивает мягкое и бесшумное закрывание любой конструкции
- С уголком-держателем
- Нет жесткого соединения с приводом
- Ящики можно использовать без изменений
- Быстрый монтаж предустановленных деталей

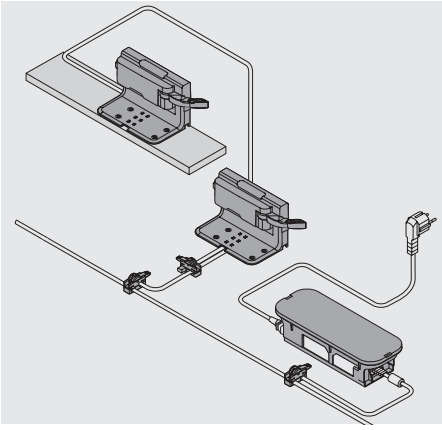

Информация для заказа

1a	Дистанционный амортизатор Blum	
	Диаметр	**№ арт.**
	Ø 8 мм	993.0830.01
	Ø 5 мм	993.0530
	При высоте фасада до 300 мм используйте 2 шт.	
	При высоте фасада от 300 мм используйте 4 шт.	

5	Уголок-держатель, одинарный		
	Материал	**Цвета**	**№ арт.**
	Пластмасса	RAL 7037 темно-серый	Z10D0311

Альтернатива для 5

4	Уголок-держатель, двойной		
	Материал	**Цвета**	**№ арт.**
	Пластмасса	RAL 7037 темно-серый/оцинкованный	Z10D7201.01

9	Привод		
	Материал	**Цвета**	**№ арт.**
	Пластмасса	RAL 7037 темно-серый	Z10A3000.02

9a	Защита от воды		
	Материал	**Цвета**	**№ арт.**
	Пластмасса	RAL 7037 темно-серый	Z10D0316

11	Распределительный кабель и защита концов кабеля	
	Длина	**№ арт.**
	Под раскрой, 8 м	Z10K800AE
	Используется как распределительный, коммуникационный кабель, как кабель несущего профиля	
	Комплектация:	
11a	Распределительный кабель	1 x
11b	Защита концов кабеля	5 x

12	Соединительный узел и защита концов кабеля		
	Материал	**Цвета**	**№ арт.**
	Пластмасса	Черный	Z10V100E.01
	Комплектация:		
12a	Соединительный узел		1 x
11b	Защита концов кабеля		2 x

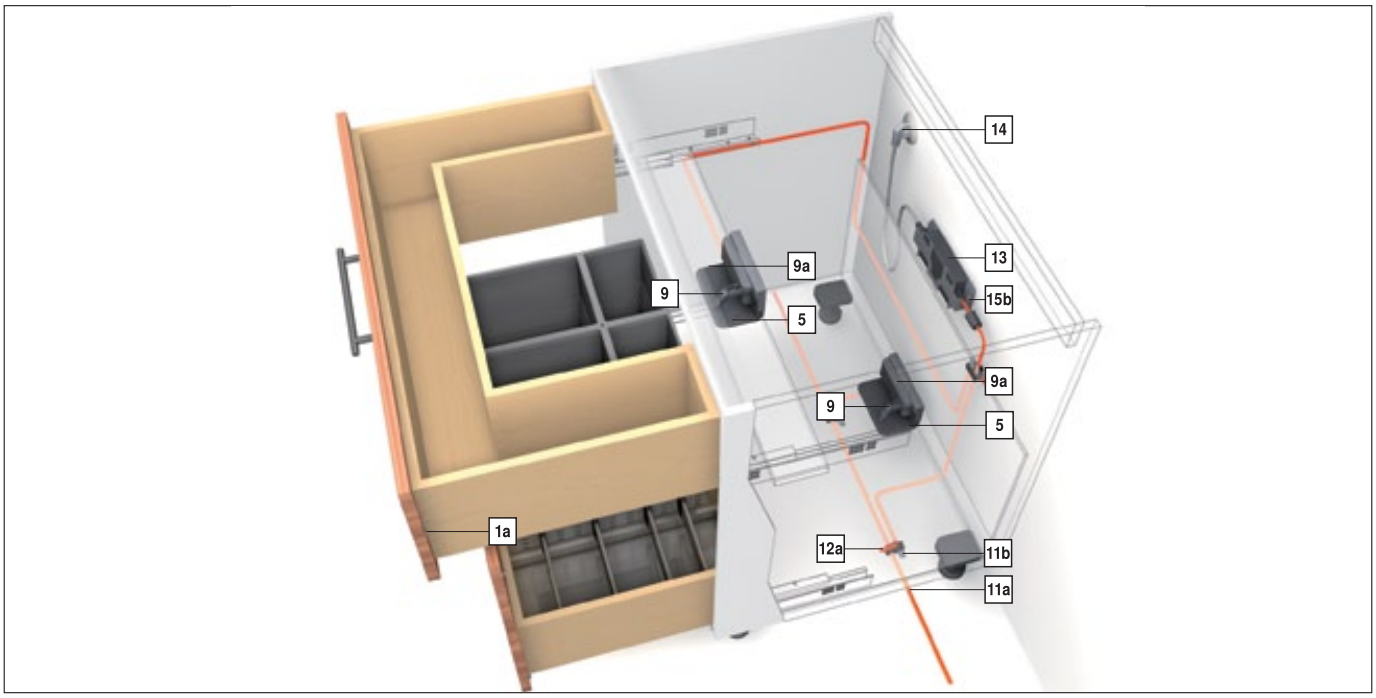

Шкаф под мойку

Информация для заказа

13	Блок питания Blum	
	Мощность	72 Вт
	Вкл. инструкцию по монтажу и эксплуатации	
	Сетевой кабель отсутствует	
	Язык	**№ арт.**
	DE, EN, FR, IT, NL	Z10NE020A
	DA, EN, FI, NO, SV	Z10NE020B
	EN, EL, HR, SR, SL, TR	Z10NE020C
	EN, FR, IT, ES, PT	Z10NE020D
	PL, SK, CS, HU	Z10NE020E
	BG, ET, LV, LT, RO, RU	Z10NE020F
	EN (US, CA), FR, ES	Z10NE020G
	ZH, EN	Z10NE020H

Обозначения языков согласно ISO-639

14	Сетевой кабель			
	Страны	**№ арт.**	**Страны**	**№ арт.**
	Европа	Z10M200E	CH	Z10M200C
	US, CA	Z10M200U	JP	Z10M200J
	BR	Z10M200S	BR	Z10M200S.01
	UK	Z10M200B	DK	Z10M200D
	IL	Z10M200I	AU	Z10M200K
	CN	Z10M200N	AR	Z10M200A
	IN	Z10M200H	CL	Z10M200L
	TW	Z10M200T	ZA	Z10M200Z
	Европа, без штекера	Z10M200E.OS		

Монтаж ко дну корпуса			
15a	Крепление блока питания		
	Материал	**Цвета**	**№ арт.**
	Пластмасса	RAL 7037 темно-серый	Z10NG000
	С крышкой		
	Для блока питания Blum 72 Вт		

Монтаж к стенке – альтернатива для 15a			
15b	Крепление блока питания		
	Материал	**Цвета**	**№ арт.**
	Пластмасса	Серый	Z10NG120
	Для блока питания Blum 72 Вт		

a Аксессуары

19	Держатель кабеля		
	Материал	**Цвета**	**№ арт.**
	Пластмасса	Белый	Z10K0009
	Например, для фиксации распределительного кабеля		

Дополнительная информация

Обзор – SERVO-DRIVE для MOVENTO/ TANDEM	505	Монтаж – дистанционный амортизатор Blum	538
Обзор – MOVENTO	459	Монтаж – блок питания Blum 72 Вт	540
Обзор – TANDEM	473	Прокладка кабеля	541
Проектирование	516	Регулировка	543
Аксессуары	536	Демонтаж	544
Монтаж	538	Обзор – приспособления	605
		Доп. техническая информация	684

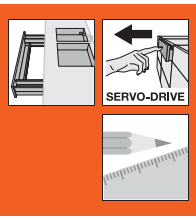

Шкаф под мойку

Проектирование

Размеры корпуса

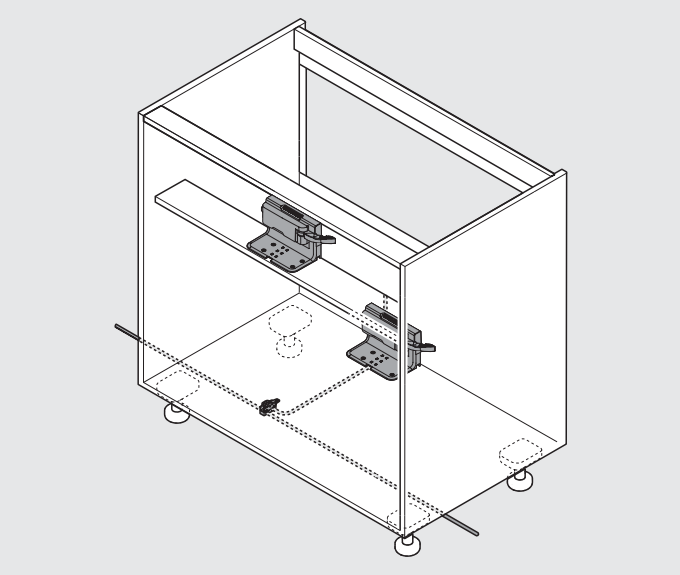

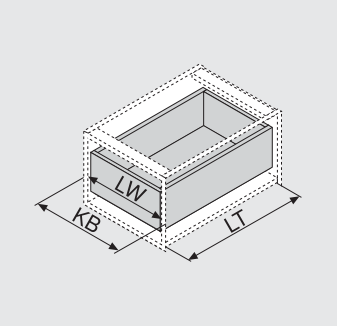

KB Ширина корпуса
LW Внутренняя ширина корпуса
LT Внутренняя глубина корпуса
NL Номинальная длина

Установочные размеры для дна

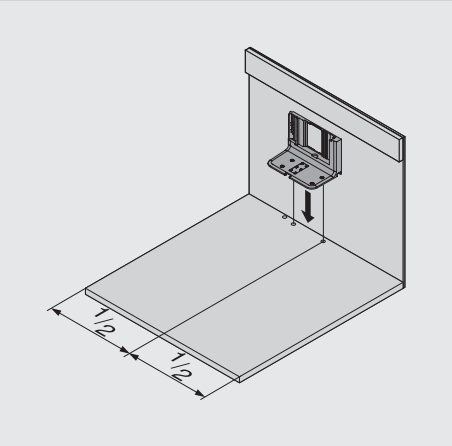

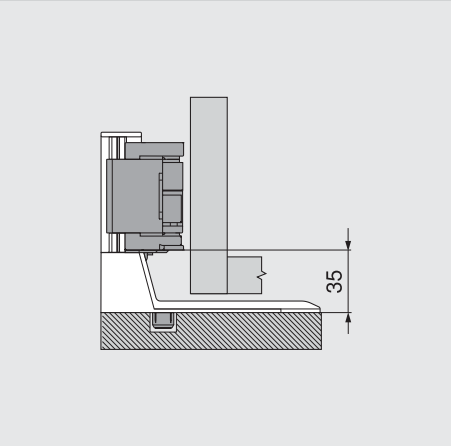

Ширина корпуса KB от 900 мм

Ящик с накладным фасадом

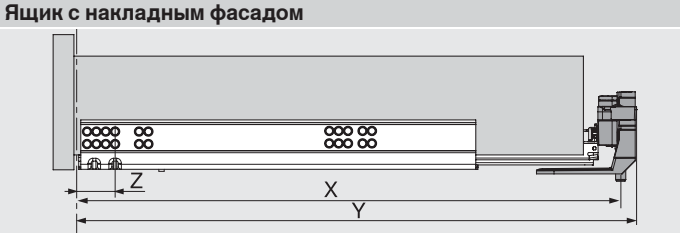

X Позиция сверления NL + 16 мм
Y Мин. необходимое пространство NL + 30 мм
Z Расстояние от переднего края корпуса до отверстия 37 мм

Шкаф под мойку

Проектирование

Карта сверления дна

Прокладка кабеля снизу

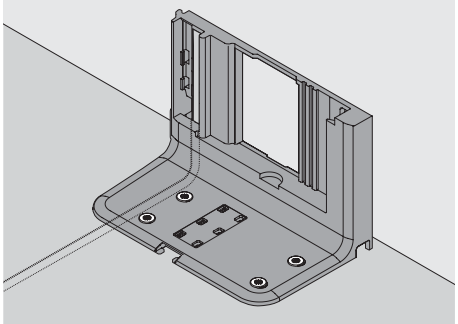

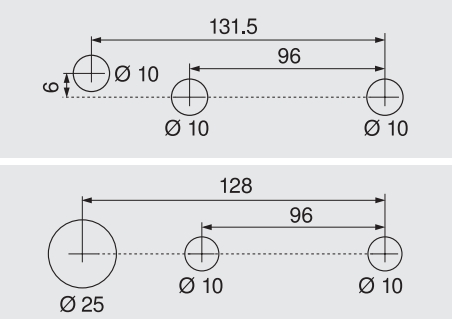

Альтернативная карта сверления для PRO-CENTER и MINIPRESS

Обработка фасада – позиция дистанционного амортизатора Blum

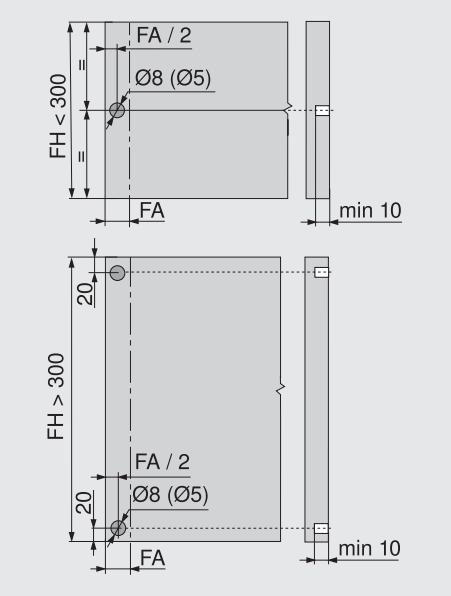

Дистанционный амортизатор Blum обеспечивает необходимый ход срабатывания = 2 мм

FA Наложение фасада

FH Высота фасада

Дополнительная информация

Монтаж	538	Монтаж – блок питания Blum 72 Вт	540
Монтаж – дистанционный амортизатор Blum	538	Прокладка кабеля	541

Поперечная рейка – уголок-держатель, одинарный

Позиция

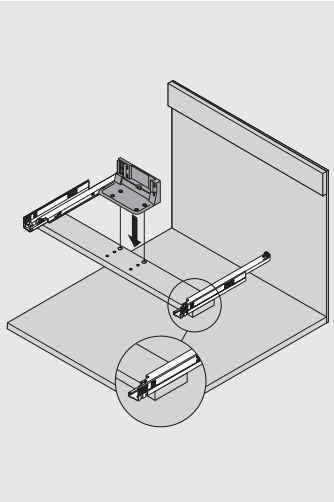

Ширина корпуса KB от 900 мм

Карта сверления – вид сверху

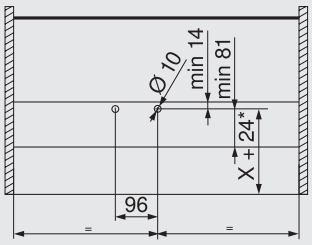

Глубина сверления 8 мм

* Измеряется от переднего края корпуса

Позиция сверления в корпусе

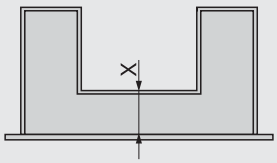

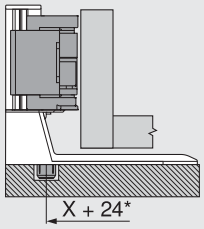

* Измеряется от переднего края корпуса

Два ящика с одним фасадом

- Электрическая система открывания в комбинации с BLUMOTION обеспечивает мягкое и бесшумное закрывание любой конструкции
- С уголком-держателем
- Нет жесткого соединения с приводом
- Ящики можно использовать без изменений
- Быстрый монтаж предустановленных деталей

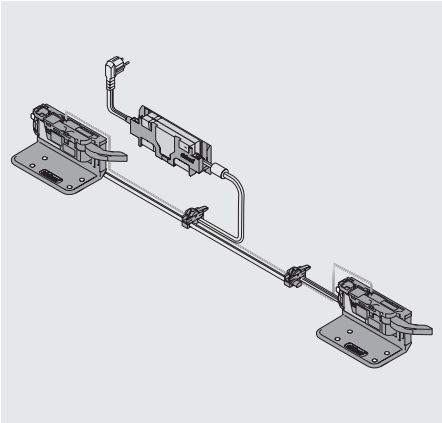

Информация для заказа

1a	Дистанционный амортизатор Blum	
	Диаметр	**№ арт.**
	Ø 8 мм	993.0830.01
	Ø 5 мм	993.0530
	При высоте фасада до 300 мм используйте 2 шт.	
	При высоте фасада от 300 мм используйте 4 шт.	

5	Уголок-держатель, одинарный		
	Материал	**Цвета**	**№ арт.**
	Пластмасса	RAL 7037 темно-серый	Z10D0311

9	Привод		
	Материал	**Цвета**	**№ арт.**
	Пластмасса	RAL 7037 темно-серый	Z10A3000.02

11	Распределительный кабель и защита концов кабеля	
	Длина	**№ арт.**
	Под раскрой, 8 м	Z10K800AE
	Используется как распределительный, коммуникационный кабель, как кабель несущего профиля	
	Комплектация:	
11a	Распределительный кабель	1 x
11b	Защита концов кабеля	5 x

12	Соединительный узел и защита концов кабеля		
	Материал	**Цвета**	**№ арт.**
	Пластмасса	Черный	Z10V100E.01
	Комплектация:		
12a	Соединительный узел		1 x
11b	Защита концов кабеля		2 x

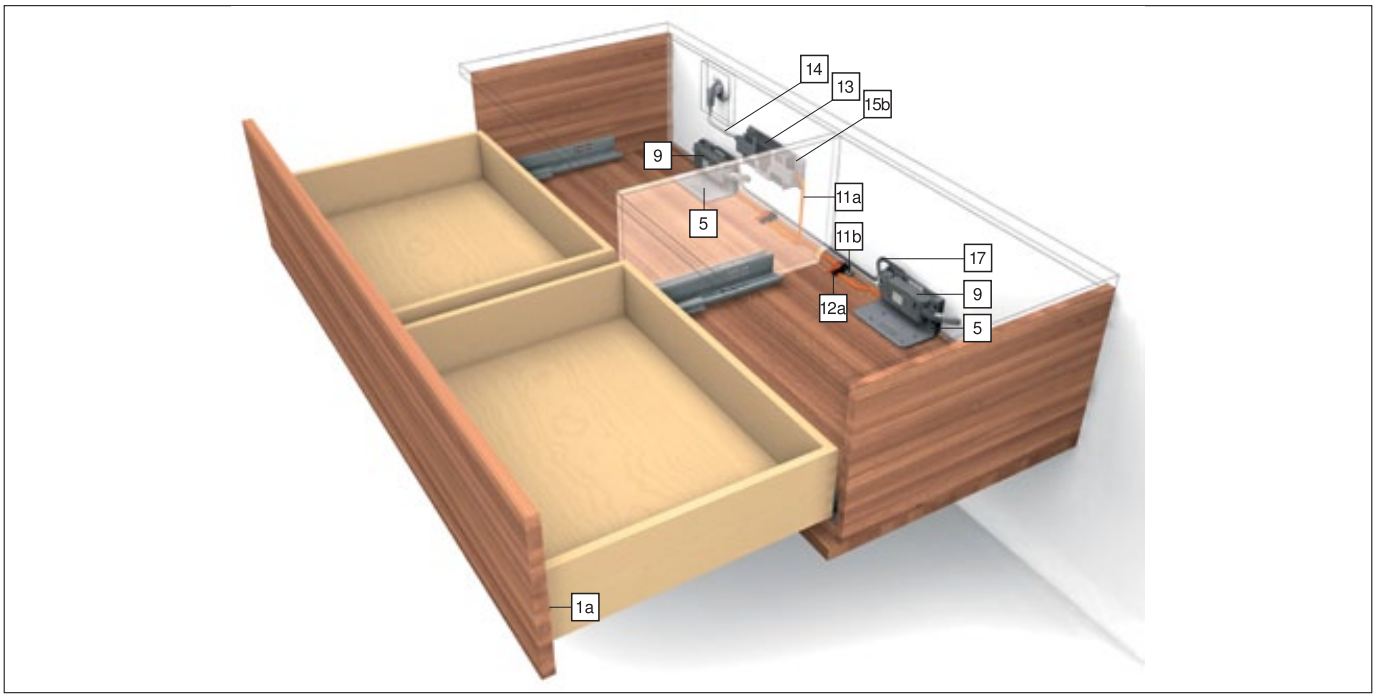

Два ящика с одним фасадом

Информация для заказа

13 Блок питания Blum

Мощность	72 Вт
Вкл. инструкцию по монтажу и эксплуатации	
Сетевой кабель отсутствует	

Язык	**№ арт.**
DE, EN, FR, IT, NL	Z10NE020A
DA, EN, FI, NO, SV	Z10NE020B
EN, EL, HR, SR, SL, TR	Z10NE020C
EN, FR, IT, ES, PT	Z10NE020D
PL, SK, CS, HU	Z10NE020E
BG, ET, LV, LT, RO, RU	Z10NE020F
EN (US, CA), FR, ES	Z10NE020G
ZH, EN	Z10NE020H

Обозначения языков согласно ISO-639

14 Сетевой кабель

Страны	**№ арт.**	**Страны**	**№ арт.**
Европа	Z10M200E	CH	Z10M200C
US, CA	Z10M200U	JP	Z10M200J
BR	Z10M200S	BR	Z10M200S.01
UK	Z10M200B	DK	Z10M200D
IL	Z10M200I	AU	Z10M200K
CN	Z10M200N	AR	Z10M200A
IN	Z10M200H	CL	Z10M200L
TW	Z10M200T	ZA	Z10M200Z
Европа, без штекера	Z10M200E.OS		

Монтаж ко дну корпуса

15a Крепление блока питания

Материал	**Цвета**	**№ арт.**
Пластмасса	RAL 7037 темно-серый	Z10NG000
С крышкой		
Для блока питания Blum 72 Вт		

Монтаж к стенке – альтернатива для 15a

15b Крепление блока питания

Материал	**Цвета**	**№ арт.**
Пластмасса	Серый	Z10NG120
Для блока питания Blum 72 Вт		

a Аксессуары

18 Кабель синхронизации

Длина	**№ арт.**
160 см	Z10K160S
120 см	Z10K120S
50 см	Z10K050S
8 см	Z10K008S
Два привода, которые должны срабатывать одновременно, необходимо соединить кабелем синхронизации	

19 Держатель кабеля

Материал	**Цвета**	**№ арт.**
Пластмасса	Белый	Z10K0009
Например, для фиксации распределительного кабеля		

Дополнительная информация

Обзор – SERVO-DRIVE для MOVENTO/TANDEM	505	Монтаж – дистанционный амортизатор Blum	538
Обзор – MOVENTO	459	Монтаж – блок питания Blum 72 Вт	540
Обзор – TANDEM	473	Прокладка кабеля	541
Проектирование	520	Регулировка	543
Аксессуары	536	Демонтаж	544
Монтаж	538	Обзор – приспособления	605
		Доп. техническая информация	684

Два ящика с одним фасадом

Проектирование

Размеры корпуса

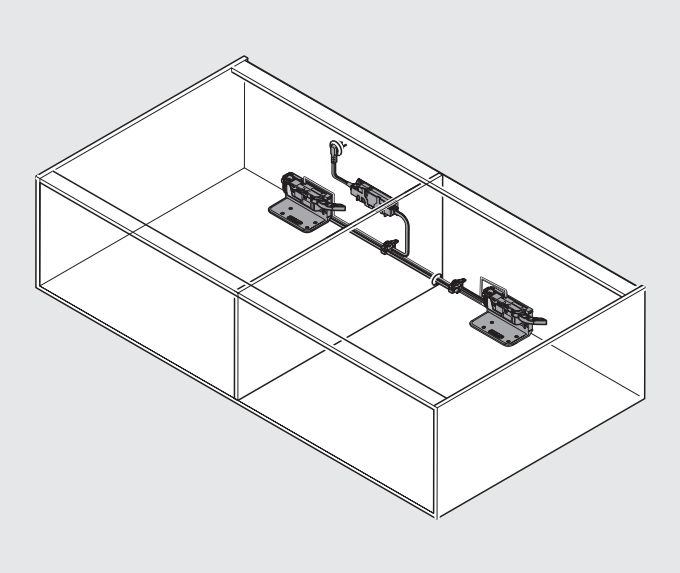

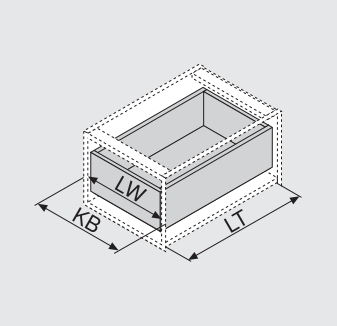

KB Ширина корпуса
LW Внутренняя ширина корпуса
LT Внутренняя глубина корпуса
NL Номинальная длина

Установочные размеры для дна/рейки

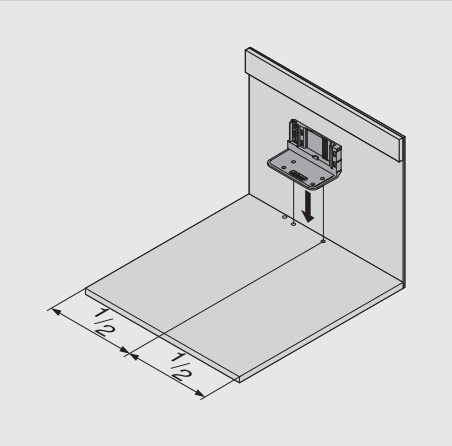

MOVENTO
Внутренняя ширина корпуса LW > 390 мм
TANDEM
Внутренняя ширина корпуса LW > 340 мм

Ящик с накладным фасадом

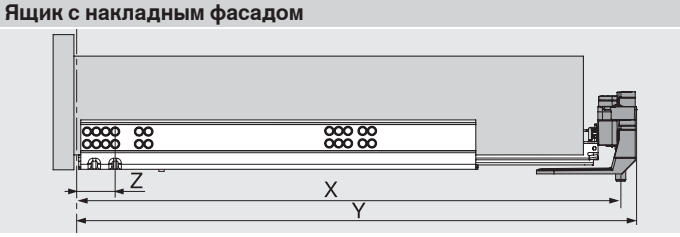

X Позиция сверления
NL + 16 мм
Y Мин. необходимое пространство
NL + 30 мм
Z Расстояние от переднего края корпуса до отверстия
37 мм

Два ящика с одним фасадом

Проектирование

Прокладка кабеля в корпусе

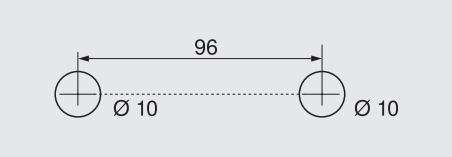

Обработка фасада – позиция дистанционного амортизатора Blum

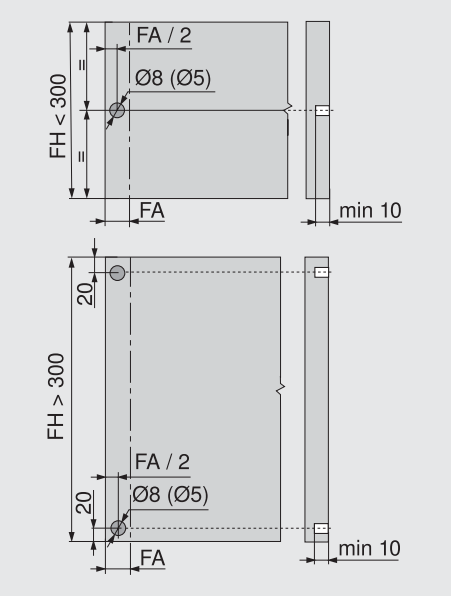

Дистанционный амортизатор Blum обеспечивает необходимый ход срабатывания = 2 мм

FA Наложение фасада

FH Высота фасада

Дополнительная информация

Монтаж	538	Прокладка кабеля	541
Монтаж – дистанционный амортизатор Blum	538		

Корпус с ящиками различной глубины/внутренний ящик

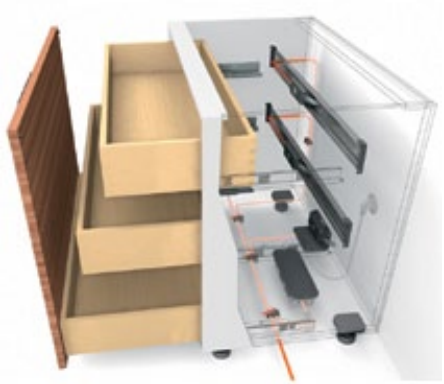

- Электрическая система открывания в комбинации с BLUMOTION обеспечивает мягкое и бесшумное закрывание любой конструкции
- С уголком-держателем или горизонтальным несущим профилем
- Нет жесткого соединения с приводом
- Ящики можно использовать без изменений
- Быстрый монтаж предустановленных деталей

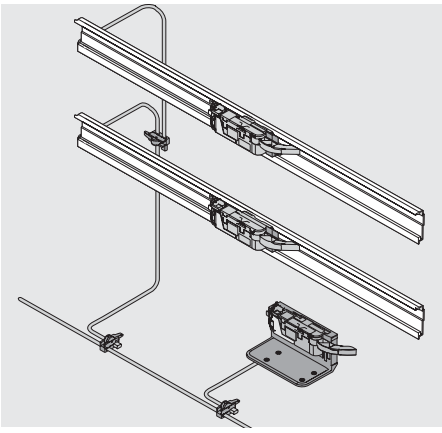

Информация для заказа

1a Дистанционный амортизатор Blum

Диаметр	№ арт.
Ø 8 мм	993.0830.01
Ø 5 мм	993.0530
При высоте фасада до 300 мм используйте 2 шт.	
При высоте фасада от 300 мм используйте 4 шт.	

1b Дистанционный амортизатор Blum – внутренний ящик

Системы направляющих	Диаметр	№ арт.
TANDEM	Ø 10 мм	993.2000
Регулируемый дистанционный амортизатор Blum для внутренних ящиков и вкладных фасадов с TANDEM		

1b Регулировка по глубине – внутренний ящик

Системы направляющих	Цвета	№ арт.
MOVENTO	RAL 7037 темно-серый	298.7600
Используется только для вкладных конструкций		
SERVO-DRIVE–со встроенным амортизатором		
Подходит для T51.7601		

5 Уголок-держатель, одинарный

Материал	Цвета	№ арт.
Пластмасса	RAL 7037 темно-серый	Z10D0311

Альтернатива для 5

4 Уголок-держатель, двойной

Материал	Цвета	№ арт.
Пластмасса	RAL 7037 темно-серый/оцинкованный	Z10D7201.01

6 Горизонтальный несущий профиль

Материал	Длина	№ арт.
Алюминий	Под раскрой, 1143 мм	Z10T1143B
Для ширины корпуса KB 275 - 1200 мм		

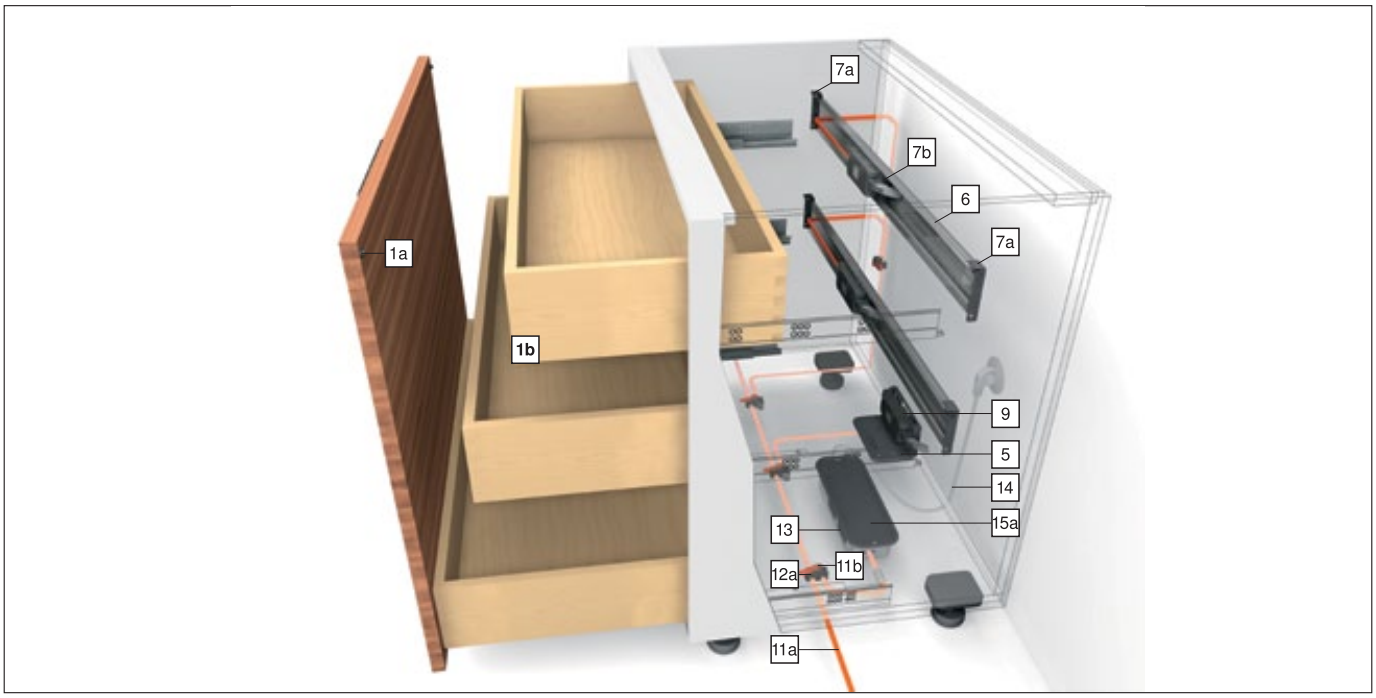

Корпус с ящиками различной глубины/внутренний ящик

Информация для заказа

7	Держатель несущего профиля, левый/правый		
	Материал	**Цвета**	**№ арт.**
	Пластмасса	RAL 7037 темно-серый	Z10D5210
	Можно использовать саморезы и евровинты		
	Комплектация:		
7a	Держатель несущего профиля, левый/правый		1 x
7b	Адаптер к горизонтальному несущему профилю		1 x

9	Привод		
	Материал	**Цвета**	**№ арт.**
	Пластмасса	RAL 7037 темно-серый	Z10A3000.02

11	Распределительный кабель и защита концов кабеля	
	Длина	**№ арт.**
	Под раскрой, 8 м	Z10K800AE
	Используется как распределительный, коммуникационный кабель, как кабель несущего профиля	
	Комплектация:	
11a	Распределительный кабель	1 x
11b	Защита концов кабеля	5 x

12	Соединительный узел и защита концов кабеля		
	Материал	**Цвета**	**№ арт.**
	Пластмасса	Черный	Z10V100E.01
	Комплектация:		
12a	Соединительный узел		1 x
11b	Защита концов кабеля		2 x

13	Блок питания Blum	
	Мощность	72 Вт
	Вкл. инструкцию по монтажу и эксплуатации	
	Сетевой кабель отсутствует	
	Язык	**№ арт.**
	DE, EN, FR, IT, NL	Z10NE020A
	DA, EN, FI, NO, SV	Z10NE020B
	EN, EL, HR, SR, SL, TR	Z10NE020C
	EN, FR, IT, ES, PT	Z10NE020D
	PL, SK, CS, HU	Z10NE020E
	BG, ET, LV, LT, RO, RU	Z10NE020F
	EN (US, CA), FR, ES	Z10NE020G
	ZH, EN	Z10NE020H

Обозначения языков согласно ISO-639

14	Сетевой кабель			
	Страны	**№ арт.**	**Страны**	**№ арт.**
	Европа	Z10M200E	CH	Z10M200C
	US, CA	Z10M200U	JP	Z10M200J
	BR	Z10M200S	BR	Z10M200S.01
	UK	Z10M200B	DK	Z10M200D
	IL	Z10M200I	AU	Z10M200K
	CN	Z10M200N	AR	Z10M200A
	IN	Z10M200H	CL	Z10M200L
	TW	Z10M200T	ZA	Z10M200Z
	Европа, без штекера	Z10M200E.OS		

Монтаж ко дну корпуса			
15a	Крепление блока питания		
	Материал	**Цвета**	**№ арт.**
	Пластмасса	RAL 7037 темно-серый	Z10NG000
	С крышкой		
	Для блока питания Blum 72 Вт		

Монтаж к стенке – альтернатива для 15a			
15b	Крепление блока питания		
	Материал	**Цвета**	**№ арт.**
	Пластмасса	Серый	Z10NG120
	Для блока питания Blum 72 Вт		

a Аксессуары

19	Держатель кабеля		
	Материал	**Цвета**	**№ арт.**
	Пластмасса	Белый	Z10K0009
	Например, для фиксации распределительного кабеля		

Дополнительная информация

Обзор – SERVO-DRIVE для MOVENTO/TANDEM	505	Монтаж – дистанционный амортизатор Blum	538	Доп. техническая информация	684
Обзор – MOVENTO	459	Монтаж – блок питания Blum 72 Вт	540		
Обзор – TANDEM	473	Прокладка кабеля	541		
Проектирование	524	Регулировка	543		
Аксессуары	536	Регулировка – регулировка по глубине	471		
Монтаж	538	Демонтаж	544		
		Обзор – приспособления	605		

Корпус с ящиками различной глубины/внутренний ящик

Проектирование – уголок-держатель, одинарный или двойной

Размеры корпуса

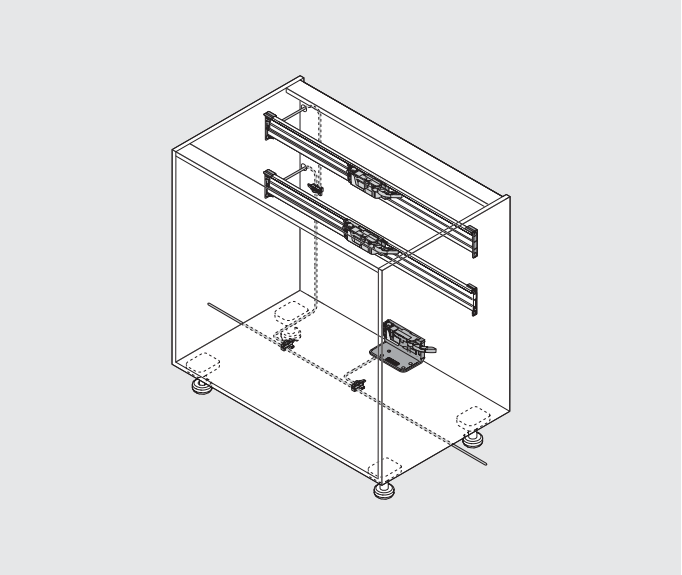

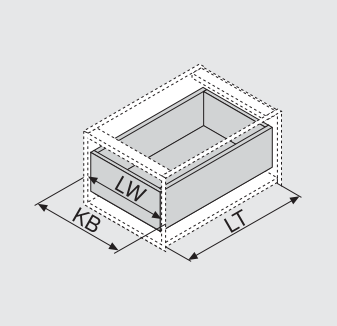

KB Ширина корпуса
LW Внутренняя ширина корпуса
LT Внутренняя глубина корпуса
NL Номинальная длина

Установочные размеры для дна/рейки

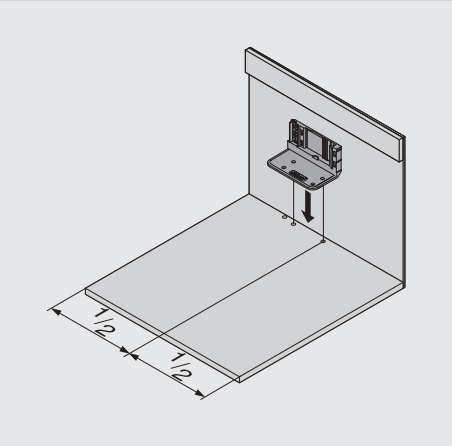

MOVENTO
Внутренняя ширина корпуса LW > 390 мм
TANDEM
Внутренняя ширина корпуса LW > 340 мм

Ящик с накладным фасадом

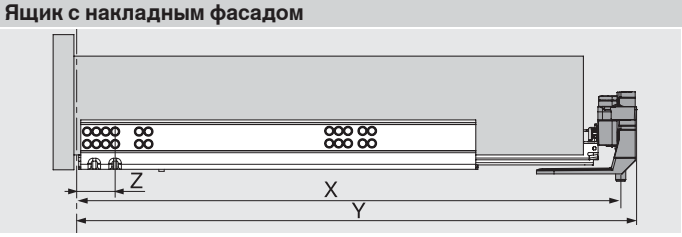

X Позиция сверления
NL + 16 мм
Y Мин. необходимое пространство
NL + 30 мм
Z Расстояние от переднего края корпуса до отверстия
37 мм

Корпус с ящиками различной глубины/внутренний ящик

Проектирование – уголок-держатель, одинарный или двойной

Карта сверления дна

Прокладка кабеля снизу

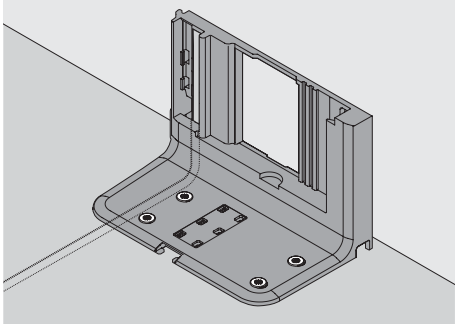

Прокладка кабеля сзади

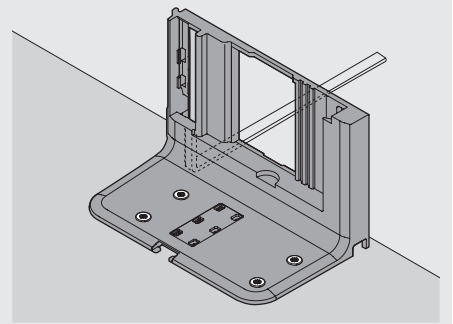

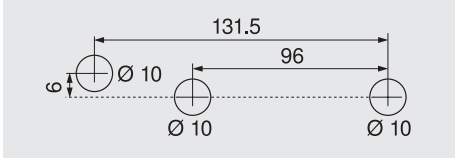

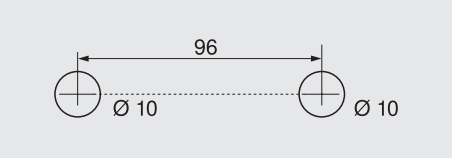

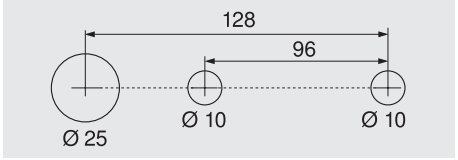

Альтернативная карта сверления для PRO-CENTER и MINIPRESS

Обработка фасада – позиция дистанционного амортизатора Blum

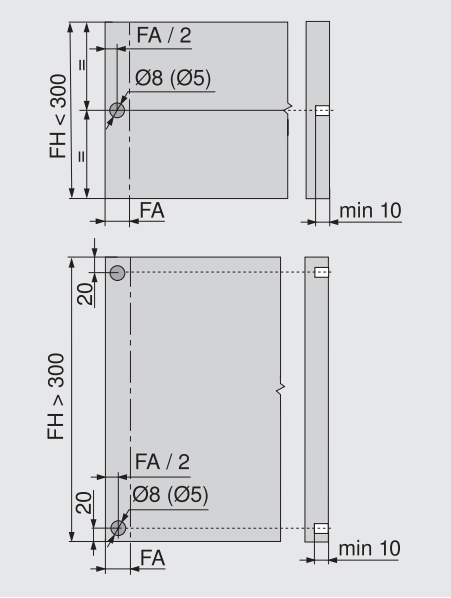

Дистанционный амортизатор Blum обеспечивает необходимый ход срабатывания = 2 мм

FA Наложение фасада

FH Высота фасада

Дополнительная информация

Монтаж	538	Монтаж – блок питания Blum 72 Вт	540
Монтаж – дистанционный амортизатор Blum	538	Прокладка кабеля	541

Позиция – привода

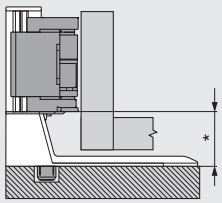

Внутр. ширина корпуса LW	Уголок-держатель	MOVENTO * (мм)	TANDEM * (мм)
≤ 420 мм	Двойной	55	50
> 420 мм	Одинарный	35	35

Корпус с ящиками различной глубины/внутренний ящик

Проектирование – горизонтальный несущий профиль

Размеры корпуса

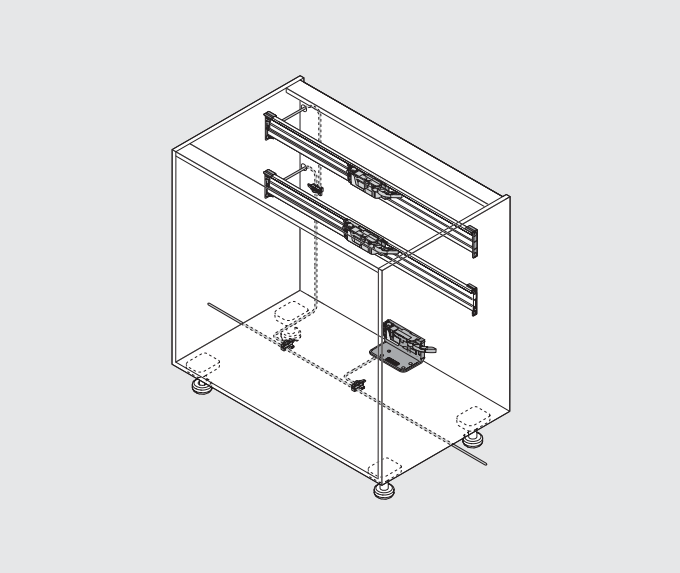

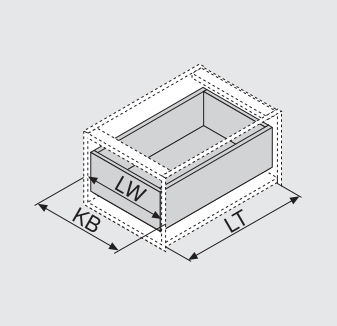

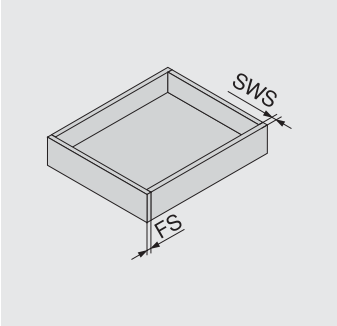

KB	Ширина корпуса
LW	Внутренняя ширина корпуса
LT	Внутренняя глубина корпуса
NL	Номинальная длина
SWS	Толщина боковины
FS	Толщина фасада

Внутренний ящик

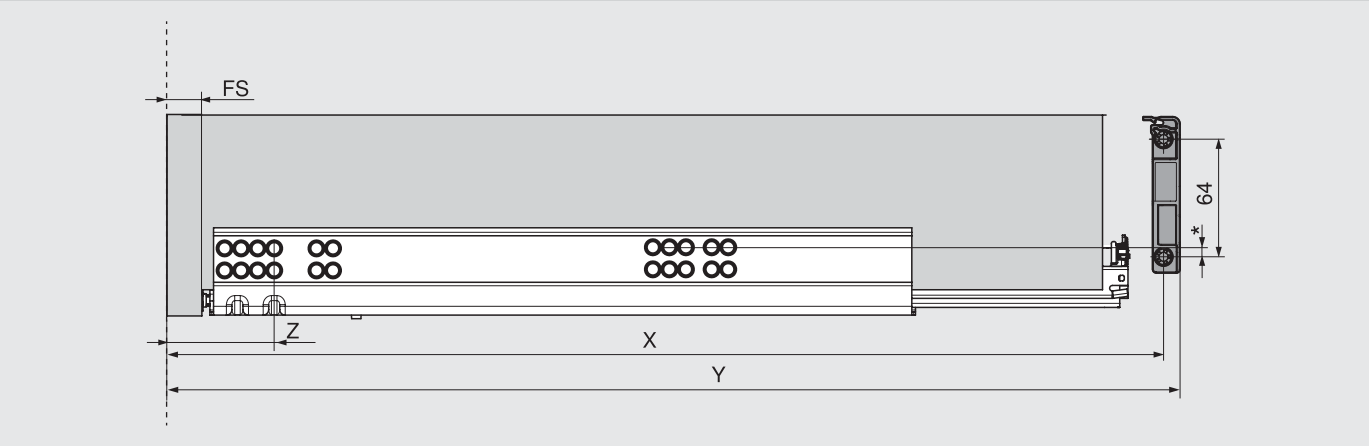

X	Позиция сверления NL + Z - 13 мм
Y	Мин. необходимое пространство FS + NL + 36 мм
Z	Расстояние от переднего края корпуса до отверстия FS + 39 мм

Внутр. ширина корпуса LW	MOVENTO	TANDEM
	* (мм)	* (мм)
≤ 420 мм	0	4
> 420 мм	19	19

Корпус с ящиками различной глубины/внутренний ящик

Проектирование – горизонтальный несущий профиль

Обработка фасада – позиция дистанционного амортизатора Blum

Внутренний ящик – TANDEM

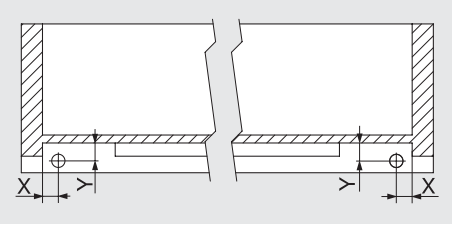

Направляющая		X (мм)	Y (мм)
56XH	Полное выдвижение	16.5 ± 1	18.5 ± 0.5
55XH	Частичное выдвижение	12.0 ± 1	13.5 ± 0.5

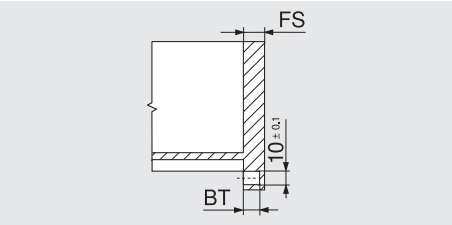

Толщина фасада FS	Глубина сверления BT	Диапазон регулировки
13.0 мм	10.0 мм	+1.75/-0.25
От 14.5 мм	11.5 мм	±1.75

Раскрой несущего профиля

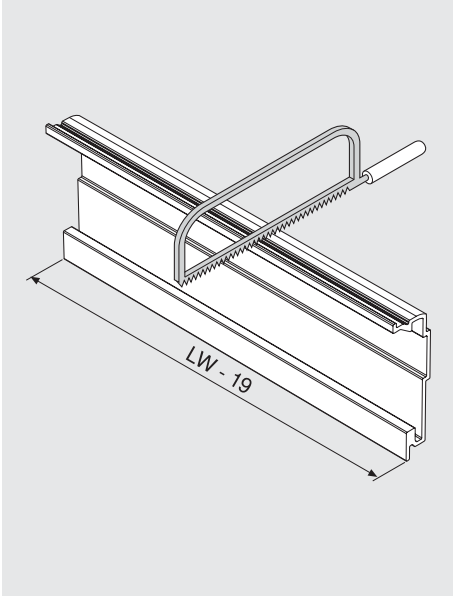

LW Внутренняя ширина корпуса

Дополнительная информация

Монтаж	538	Монтаж – дистанционный амортизатор Blum	538
Монтаж – блок питания Blum 72 Вт	540	Прокладка кабеля	541

Позиция – привода

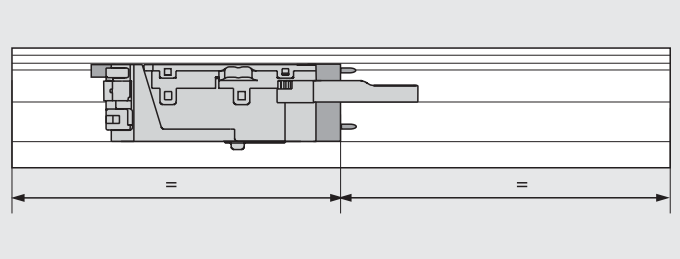

MOVENTO
Внутренняя ширина корпуса LW > 420 мм
TANDEM
Внутренняя ширина корпуса LW > 390 мм

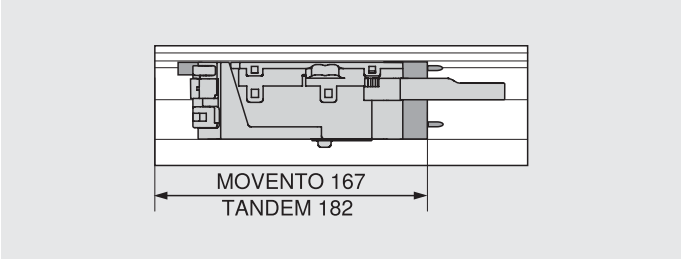

MOVENTO
Внутренняя ширина корпуса LW < 420 мм
TANDEM
Внутренняя ширина корпуса LW < 390 мм

Корпус с одним ящиком

- Электрическая система открывания в комбинации с BLUMOTION обеспечивает мягкое и бесшумное закрывание любой конструкции
- С уголком-держателем сверху
- Нет жесткого соединения с приводом
- Ящики можно использовать без изменений
- Быстрый монтаж предустановленных деталей

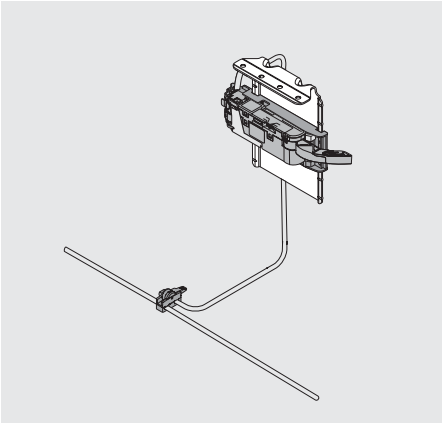

Информация для заказа

1a Дистанционный амортизатор Blum

Диаметр	№ арт.
Ø 8 мм	993.0830.01
Ø 5 мм	993.0530
При высоте фасада до 300 мм используйте 2 шт.	
При высоте фасада от 300 мм используйте 4 шт.	

8 Уголок-держатель сверху

Материал	Цвета	№ арт.
Сталь	RAL 7037 темно-серый/оцинкованный	Z10D6252
С предустановленным адаптером для привода		

9 Привод

Материал	Цвета	№ арт.
Пластмасса	RAL 7037 темно-серый	Z10A3000.02

11 Распределительный кабель и защита концов кабеля

Длина	№ арт.
Под раскрой, 8 м	Z10K800AE
Используется как распределительный, коммуникационный кабель, как кабель несущего профиля	

Комплектация:

11a	Распределительный кабель	1 x
11b	Защита концов кабеля	5 x

12 Соединительный узел и защита концов кабеля

Материал	Цвета	№ арт.
Пластмасса	Черный	Z10V100E.01

Комплектация:

12a	Соединительный узел	1 x
11b	Защита концов кабеля	2 x

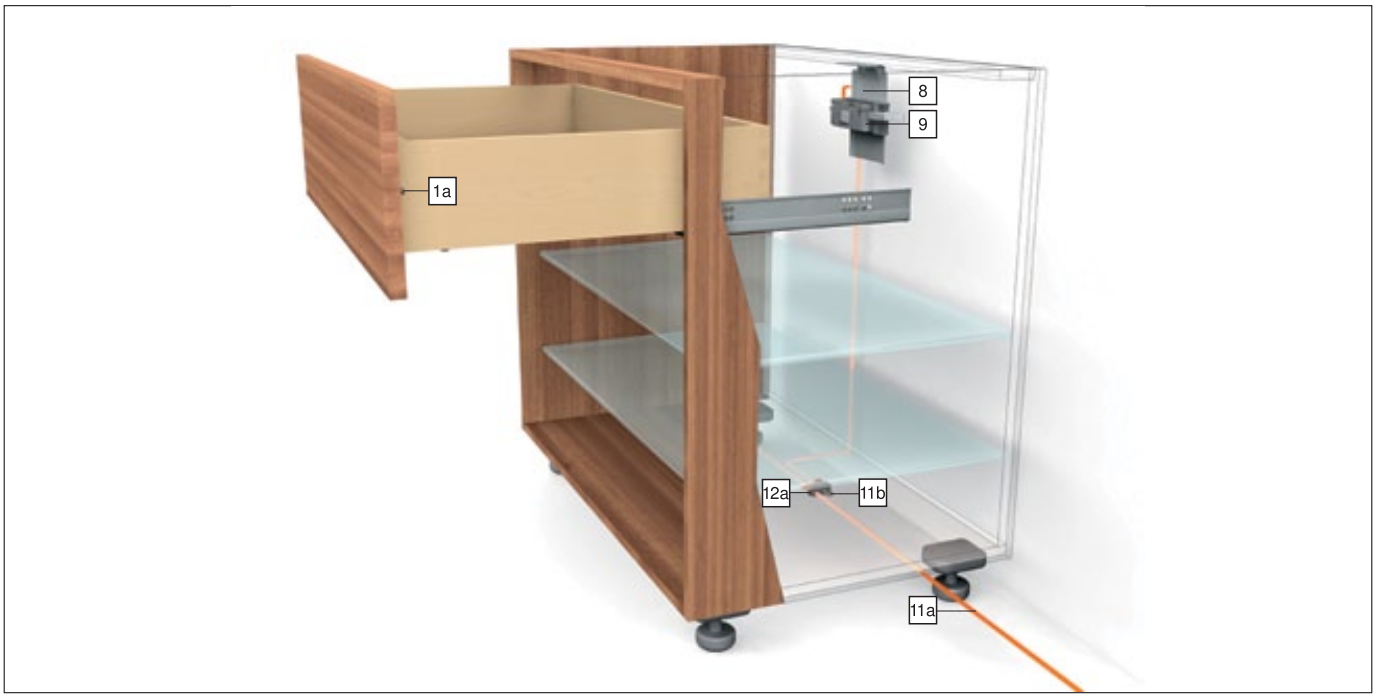

Корпус с одним ящиком

Информация для заказа

13	Блок питания Blum	
	Мощность	72 Вт
	Вкл. инструкцию по монтажу и эксплуатации	
	Сетевой кабель отсутствует	
	Язык	**№ арт.**
	DE, EN, FR, IT, NL	Z10NE020A
	DA, EN, FI, NO, SV	Z10NE020B
	EN, EL, HR, SR, SL, TR	Z10NE020C
	EN, FR, IT, ES, PT	Z10NE020D
	PL, SK, CS, HU	Z10NE020E
	BG, ET, LV, LT, RO, RU	Z10NE020F
	EN (US, CA), FR, ES	Z10NE020G
	ZH, EN	Z10NE020H

Обозначения языков согласно ISO-639

14	Сетевой кабель			
	Страны	**№ арт.**	**Страны**	**№ арт.**
	Европа	Z10M200E	CH	Z10M200C
	US, CA	Z10M200U	JP	Z10M200J
	BR	Z10M200S	BR	Z10M200S.01
	UK	Z10M200B	DK	Z10M200D
	IL	Z10M200I	AU	Z10M200K
	CN	Z10M200N	AR	Z10M200A
	IN	Z10M200H	CL	Z10M200L
	TW	Z10M200T	ZA	Z10M200Z
	Европа, без штекера	Z10M200E.OS		

Монтаж ко дну корпуса			
15a	Крепление блока питания		
	Материал	**Цвета**	**№ арт.**
	Пластмасса	RAL 7037 темно-серый	Z10NG000
	С крышкой		
	Для блока питания Blum 72 Вт		

Монтаж к стенке – альтернатива для 15a			
15b	Крепление блока питания		
	Материал	**Цвета**	**№ арт.**
	Пластмасса	Серый	Z10NG120
	Для блока питания Blum 72 Вт		

a Аксессуары

19	Держатель кабеля		
	Материал	**Цвета**	**№ арт.**
	Пластмасса	Белый	Z10K0009
	Например, для фиксации распределительного кабеля		

Дополнительная информация

Обзор – SERVO-DRIVE для MOVENTO/ TANDEM	505	Монтаж – дистанционный амортизатор Blum	538
Обзор – MOVENTO	459	Монтаж – блок питания Blum 72 Вт	540
Обзор – TANDEM	473	Прокладка кабеля	541
Проектирование	530	Регулировка	543
Аксессуары	536	Демонтаж	544
Монтаж	538	Обзор – приспособления	605
		Доп. техническая информация	684

Корпус с одним ящиком

Проектирование

Размеры корпуса

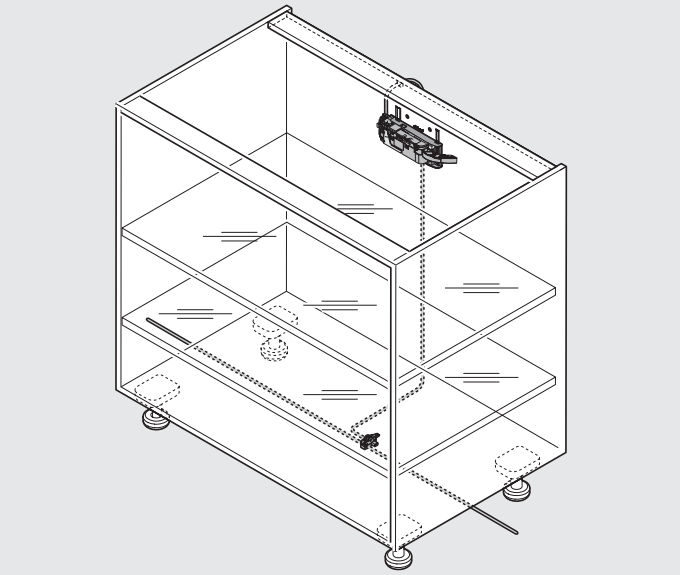

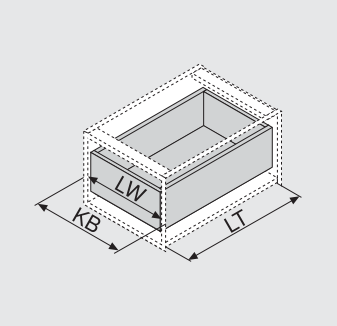

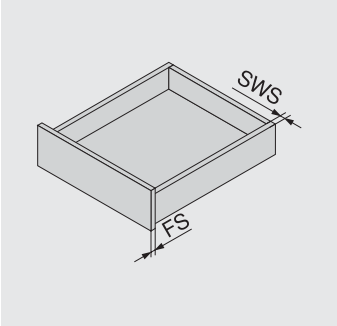

KB	Ширина корпуса
LW	Внутренняя ширина корпуса
LT	Внутренняя глубина корпуса
NL	Номинальная длина
SWS	Толщина боковины
FS	Толщина фасада

Установочные размеры для дна/рейки

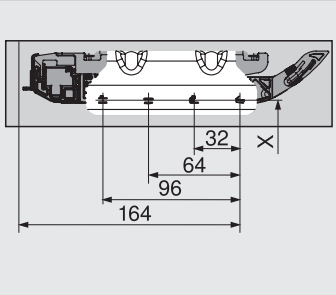

MOVENTO
Внутренняя ширина корпуса LW 246 - 390 мм
TANDEM
Внутренняя ширина корпуса LW 246 - 340 мм
Для устойчивости рейка должна быть соединена со столешницей

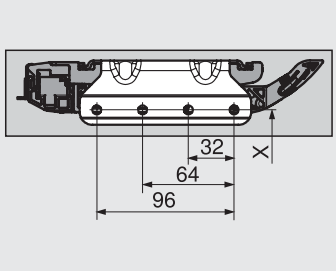

MOVENTO
Внутренняя ширина корпуса LW > 390 мм
TANDEM
Внутренняя ширина корпуса LW > 340 мм
Для устойчивости рейка должна быть соединена со столешницей

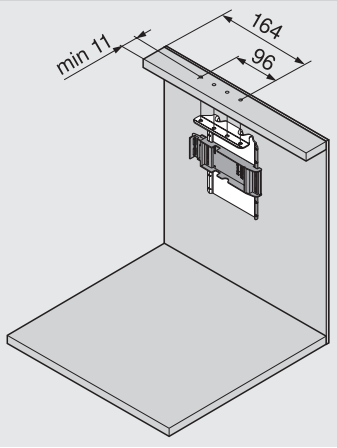

MOVENTO
Внутренняя ширина корпуса LW 246 - 390 мм
TANDEM
Внутренняя ширина корпуса LW 246 - 340 мм

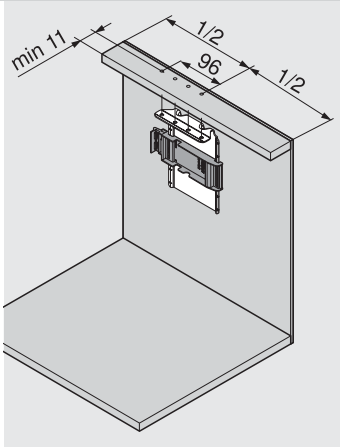

MOVENTO
Внутренняя ширина корпуса LW > 390 мм
TANDEM
Внутренняя ширина корпуса LW > 340 мм

Ящик с накладным фасадом

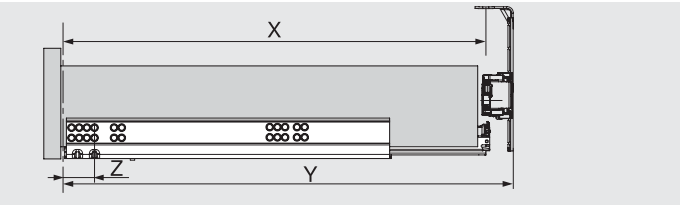

X	Позиция сверления NL - 5 мм
Y	Мин. необходимое пространство NL + 30 мм
Z	Расстояние от переднего края корпуса до отверстия 37 мм

Корпус с одним ящиком

Проектирование

Обработка фасада – позиция дистанционного амортизатора Blum

Ящик с накладным фасадом

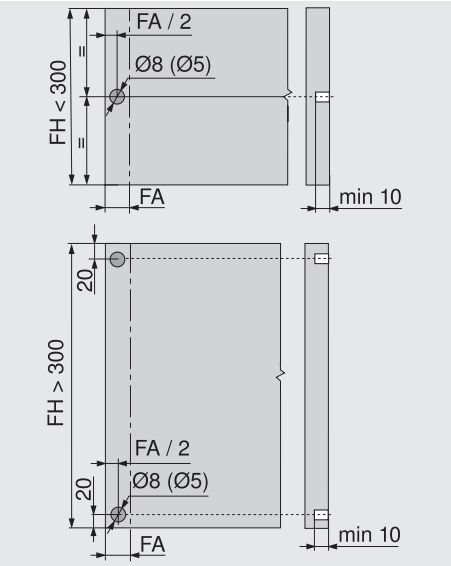

Дистанционный амортизатор Blum обеспечивает необходимый ход срабатывания = 2 мм

FA Наложение фасада

FH Высота фасада

Дополнительная информация

Монтаж	538	Монтаж – блок питания Blum 72 Вт	540
Монтаж – дистанционный амортизатор Blum	538	Прокладка кабеля	541

Позиция – привода

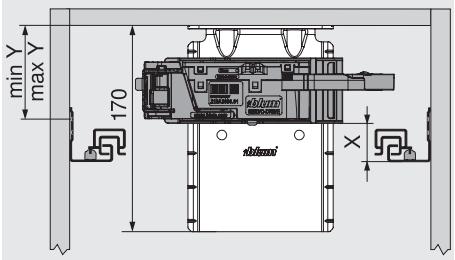

Внутр. ширина корпуса LW	MOVENTO			TANDEM		
	X (мм)	Мин. Y (мм)	Макс. Y (мм)	X (мм)	Мин. Y (мм)	Макс. Y (мм)
≤ 420 мм	55	95	185	50	91	181
> 420 мм	35	76	166	35	76	166

Корпус с вкладными фасадами

- Электрическая система открывания в комбинации с BLUMOTION обеспечивает мягкое и бесшумное закрывание любой конструкции
- С вертикальным несущим профилем
- Нет жесткого соединения с приводом
- Ящики можно использовать без изменений
- Монтаж без инструмента
- Простая прокладка кабеля

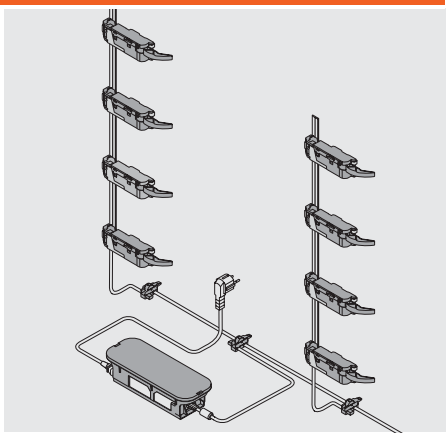

Информация для заказа

1b Дистанционный амортизатор Blum – внутренний ящик

Системы направляющих	Диаметр	№ арт.
TANDEM	Ø 10 мм	993.2000
Регулируемый дистанционный амортизатор Blum для внутренних ящиков и вкладных фасадов с TANDEM		

1b Регулировка по глубине – внутренний ящик

Системы направляющих	Цвета	№ арт.
MOVENTO	RAL 7037 темно-серый	298.7600
Используется только для вкладных конструкций		
SERVO-DRIVE–со встроенным амортизатором		
Подходит для T51.7601		

2 Несущий профиль

Длина	Материал	Кабелем	№ арт.
650 мм	Алюминий	Да	Z10T650AA
700 мм	Алюминий	Да	Z10T700AA
710 мм	Алюминий	Да	☎ Z10T710AA
750 мм	Алюминий	Да	Z10T750AA
800 мм	Алюминий	Да	Z10T800AA
Под раскрой, 1170 мм	Алюминий	Нет	Z10T1170A

Горизонтальная рейка

3a Держатель несущего профиля, верхний/нижний

Материал	Цвета	№ арт.
Пластмасса	RAL 7037 темно-серый	Z10D01E0.01

Вертикальная рейка – альтернатива для 3a

3b Держатель несущего профиля, нижний/задний

Материал	Цвета	№ арт.
Пластмасса	RAL 7037 темно-серый	Z10D01EA.01
Включая заглушку несущего профиля		

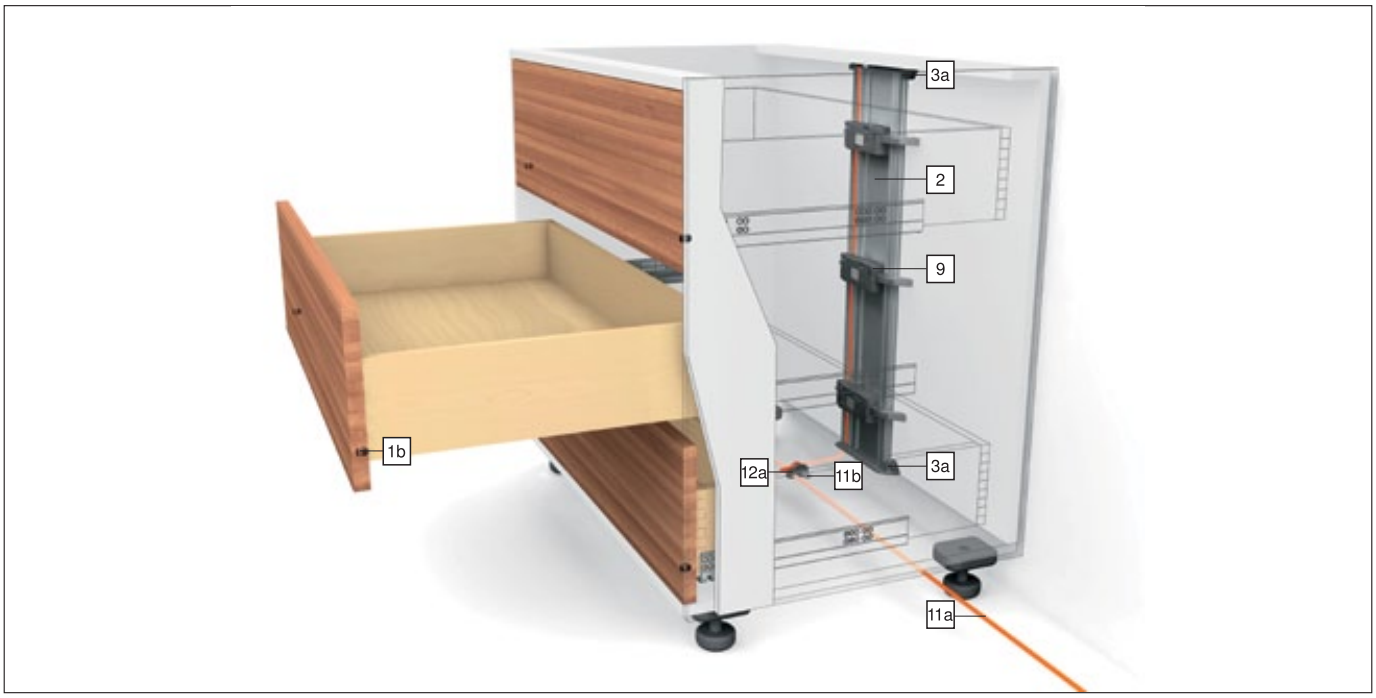

Корпус с вкладными фасадами

Информация для заказа

9	Привод		
	Материал	**Цвета**	**№ арт.**
	Пластмасса	RAL 7037 темно-серый	Z10A3000.02

11	Распределительный кабель и защита концов кабеля	
	Длина	**№ арт.**
	Под раскрой, 8 м	Z10K800AE
	Используется как распределительный, коммуникационный кабель, как кабель несущего профиля	
	Комплектация:	
11a	Распределительный кабель	1 x
11b	Защита концов кабеля	5 x

12	Соединительный узел и защита концов кабеля		
	Материал	**Цвета**	**№ арт.**
	Пластмасса	Черный	Z10V100E.01
	Комплектация:		
12a	Соединительный узел		1 x
11b	Защита концов кабеля		2 x

13	Блок питания Blum	
	Мощность	72 Вт
	Вкл. инструкцию по монтажу и эксплуатации	
	Сетевой кабель отсутствует	
	Язык	**№ арт.**
	DE, EN, FR, IT, NL	Z10NE020A
	DA, EN, FI, NO, SV	Z10NE020B
	EN, EL, HR, SR, SL, TR	Z10NE020C
	EN, FR, IT, ES, PT	Z10NE020D
	PL, SK, CS, HU	Z10NE020E
	BG, ET, LV, LT, RO, RU	Z10NE020F
	EN (US, CA), FR, ES	Z10NE020G
	ZH, EN	Z10NE020H

Обозначения языков согласно ISO-639

14	Сетевой кабель			
	Страны	**№ арт.**	**Страны**	**№ арт.**
	Европа	Z10M200E	CH	Z10M200C
	US, CA	Z10M200U	JP	Z10M200J
	BR	Z10M200S	BR	Z10M200S.01
	UK	Z10M200B	DK	Z10M200D
	IL	Z10M200I	AU	Z10M200K
	CN	Z10M200N	AR	Z10M200A
	IN	Z10M200H	CL	Z10M200L
	TW	Z10M200T	ZA	Z10M200Z
	Европа, без штекера	Z10M200E.OS		

Монтаж ко дну корпуса

15a	Крепление блока питания		
	Материал	**Цвета**	**№ арт.**
	Пластмасса	RAL 7037 темно-серый	Z10NG000
	С крышкой		
	Для блока питания Blum 72 Вт		

Монтаж к стенке – альтернатива для 15a

15b	Крепление блока питания		
	Материал	**Цвета**	**№ арт.**
	Пластмасса	Серый	Z10NG120
	Для блока питания Blum 72 Вт		

a Аксессуары

19	Держатель кабеля		
	Материал	**Цвета**	**№ арт.**
	Пластмасса	Белый	Z10K0009
	Например, для фиксации распределительного кабеля		

Дополнительная информация

Обзор – SERVO-DRIVE для MOVENTO/TANDEM	505	Монтаж – дистанционный амортизатор Blum	538	Доп. техническая информация	684
Обзор – MOVENTO	459	Монтаж – блок питания Blum 72 Вт	540		
Обзор – TANDEM	473	Прокладка кабеля	541		
Проектирование	534	Регулировка	543		
Аксессуары	536	Регулировка – регулировка по глубине	471		
Монтаж	538	Демонтаж	544		
		Обзор – приспособления	605		

Корпус с вкладными фасадами

Проектирование

Размеры корпуса

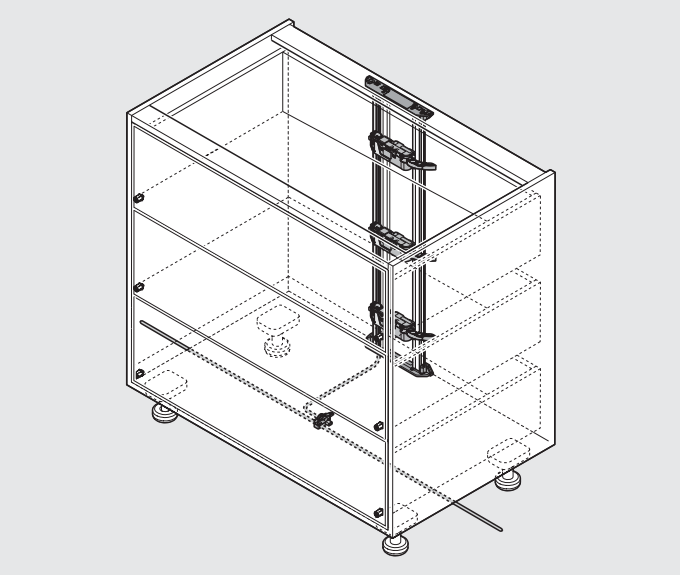

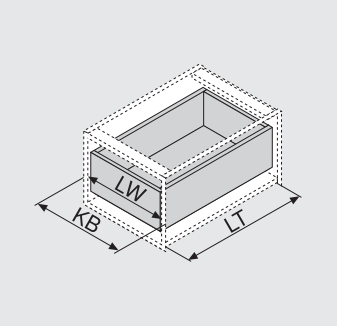

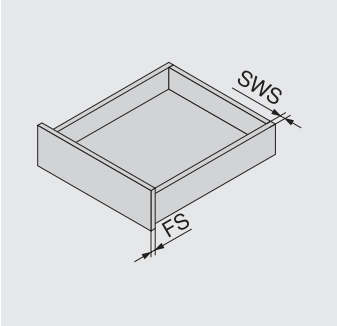

KB	Ширина корпуса
LW	Внутренняя ширина корпуса
LT	Внутренняя глубина корпуса
NL	Номинальная длина
SWS	Толщина боковины
FS	Толщина фасада

Установочные размеры для дна/рейки

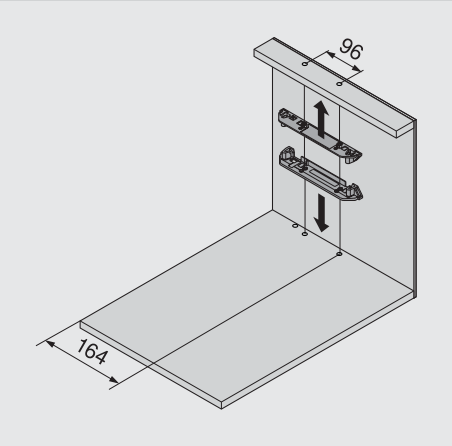

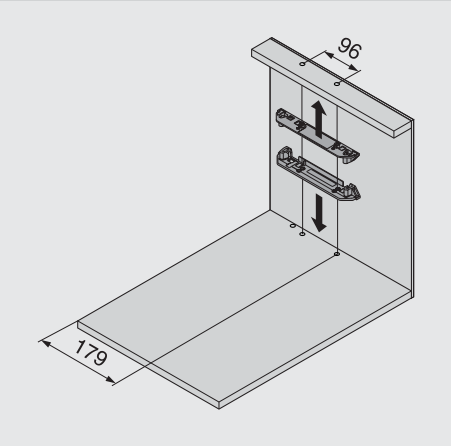

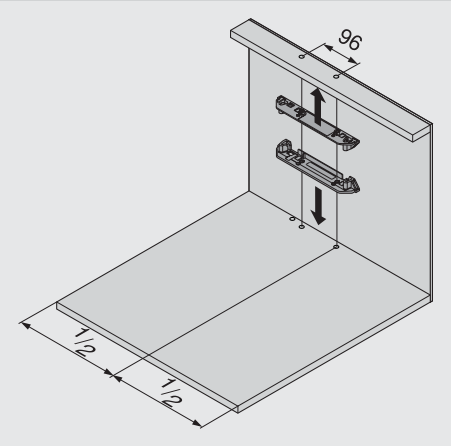

MOVENTO
Внутренняя ширина корпуса LW 236 - 390 мм
TANDEM
Внутренняя ширина корпуса LW 225 - 245 мм

TANDEM
Внутренняя ширина корпуса LW 246 - 340 мм

MOVENTO
Внутренняя ширина корпуса LW > 390 мм
TANDEM
Внутренняя ширина корпуса LW > 340 мм

Внутренний ящик

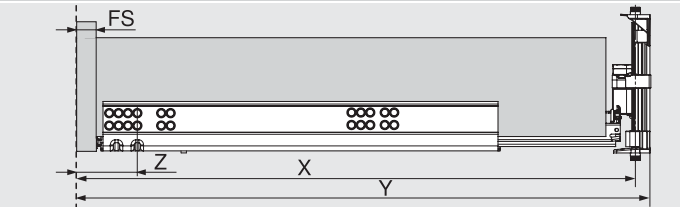

X	Позиция сверления NL + Z - 21 мм
Y	Мин. необходимое пространство FS + NL + 36 мм
Z	Расстояние от переднего края корпуса до отверстия FS + 39 мм

Корпус с вкладными фасадами

Проектирование

Карта сверления дна

Прокладка кабеля снизу

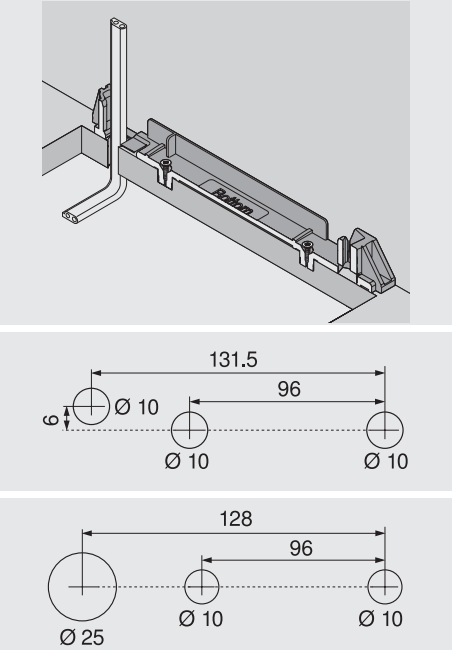

Альтернативная карта сверления для PRO-CENTER и MINIPRESS

Прокладка кабеля сзади

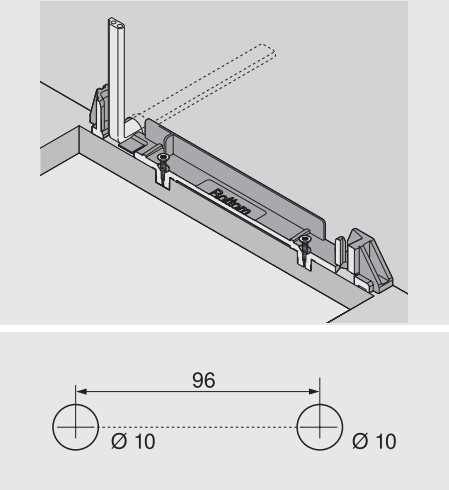

Обработка фасада – позиция дистанционного амортизатора Blum

Дистанционный амортизатор Blum обеспечивает необходимый ход срабатывания = 2 мм

Дополнительная информация

Монтаж	538	Монтаж – блок питания Blum 72 Вт	540
Монтаж – дистанционный амортизатор Blum	538	Прокладка кабеля	541

Раскрой несущего профиля

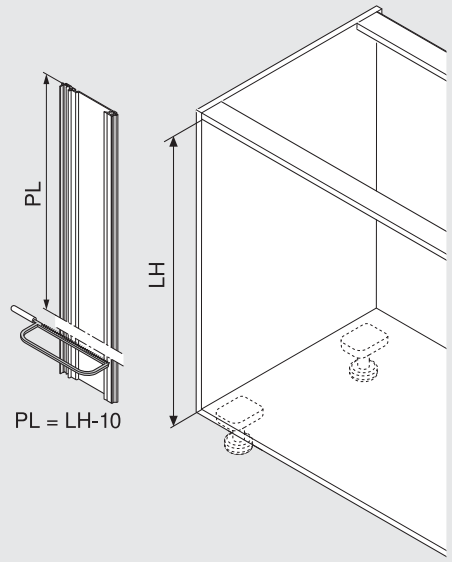

Позиция – привода

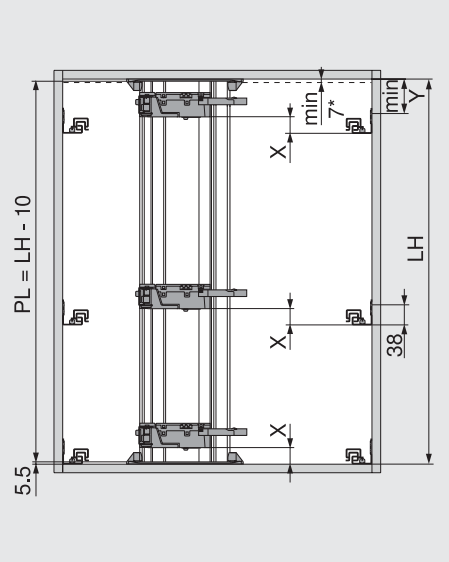

LH Внутренняя высота корпуса

PL Длина несущего профиля

* Расстояние от ящика до крышки корпуса

Внутр. ширина корпуса LW	MOVENTO		TANDEM	
	X (мм)	Y (мм)	X (мм)	Y (мм)
≤ 420 мм	55	88	50	71
> 420 мм	35	68	35	68

Внутренний ящик – TANDEM

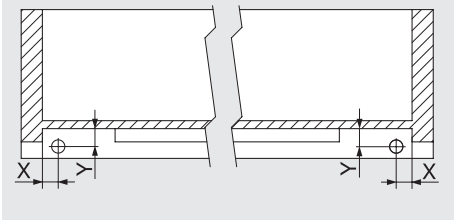

Направляющая		X (мм)	Y (мм)
56XH	Полное выдвижение	16.5 ± 1	18.5 ± 0.5
55XH	Частичное выдвижение	12.0 ± 1	13.5 ± 0.5

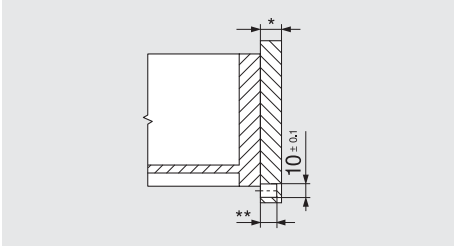

Толщина фасада FS	Глубина сверления BT	Диапазон регулировки
13.0 мм	10.0 мм	+1.75/-0.25
От 14.5 мм	11.5 мм	±1.75

COMBOX

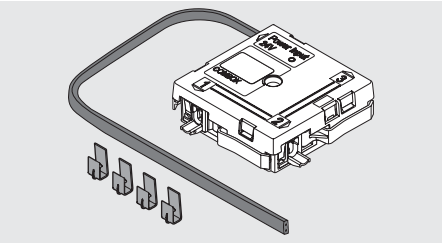

- Комплект COMBOX с монтажными принадлежностями
- Для предотвращения столкновений при использовании SERVO-DRIVE в угловых шкафах

	№ арт.
COMBOX	Z10ZC00A

Применение

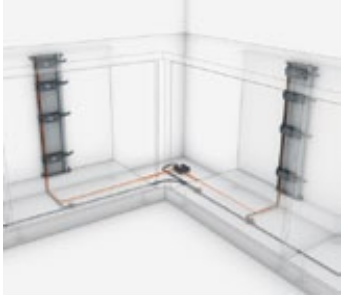

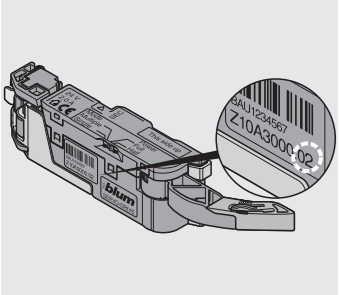

Подходит для привода от Z10A3000.**02**

Кабель синхронизации

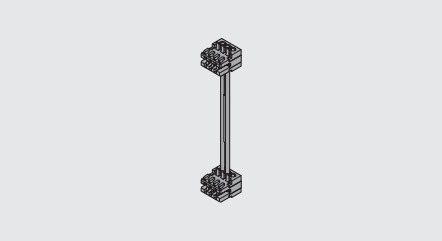

- Соединяет два привода, которые должны срабатывать одновременно

Длина	№ арт.
160 см	Z10K160S
120 см	Z10K120S
50 см	Z10K050S
8 см	Z10K008S

Монтаж

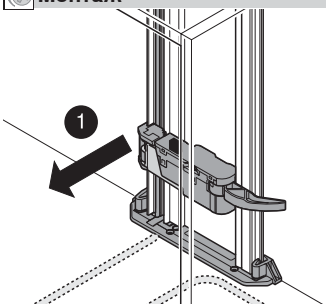

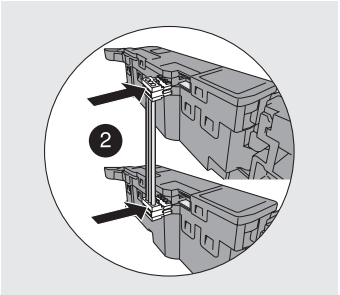

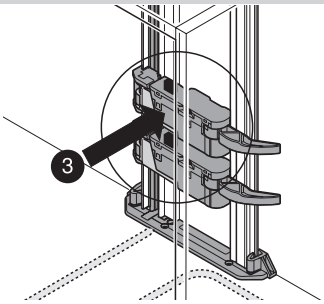

Держатель кабеля

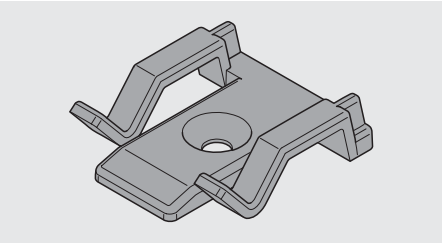

- Материал: пластмасса, белая

	№ арт.
Держатель кабеля	Z10K0009

Дистанционный амортизатор Blum

Установите дистанционный амортизатор Blum (не вклеивать)

Кабель несущего профиля

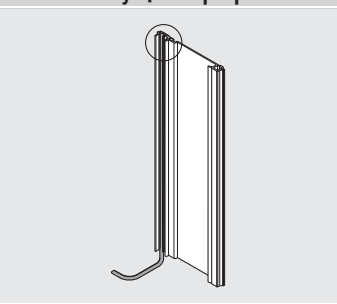

Установите кабель в несущий профиль

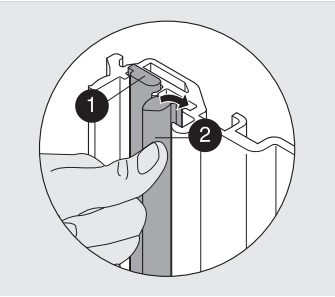

1 Кабель несущего профиля
2 Коммуникационный кабель

Привод – несущий профиль

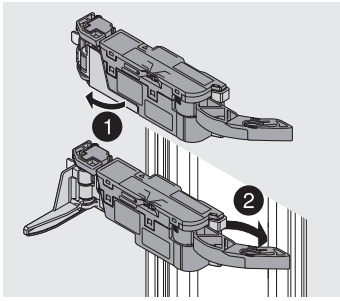

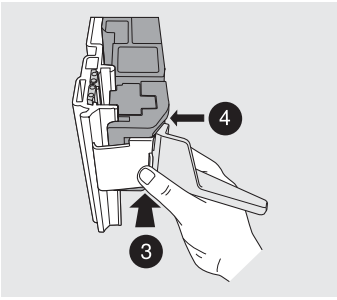

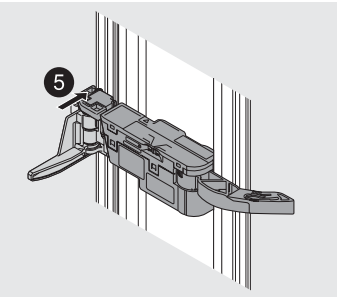

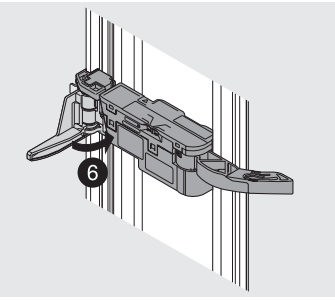

Монтаж

Несущий профиль – горизонтальная рейка

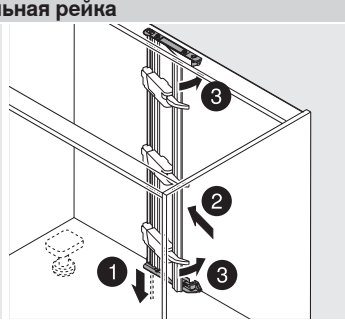

Монтаж

Несущий профиль – рейка, вертикальная

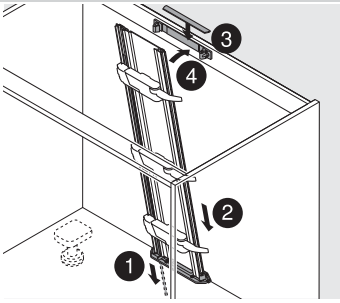

Монтаж

Уголок-держатель, одинарный

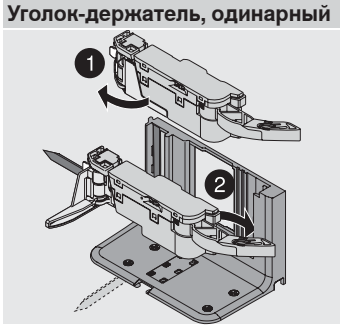

Уголок-держатель, двойной

При необходимости можно установить второй привод. Учитывайте мин. внутр. ширину корпуса!

Привод – уголок-держатель

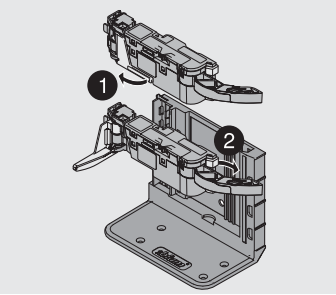

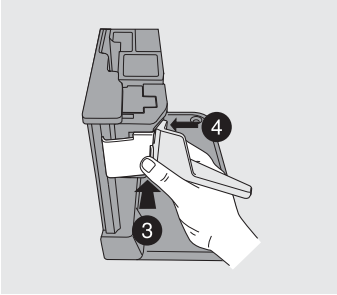

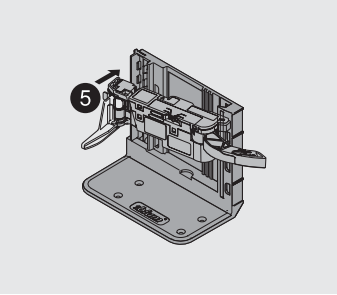

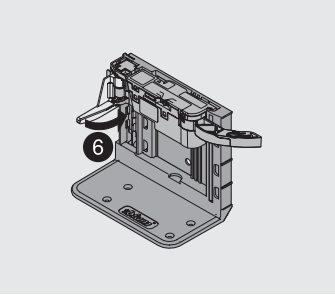

Монтаж

Кабель несущего профиля

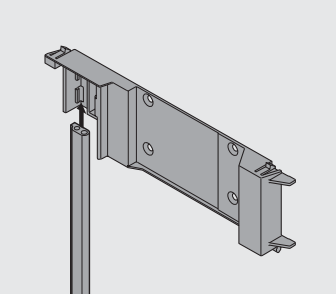

Вложите кабель в адаптер к несущему профилю

Привод – адаптер к несущему профилю

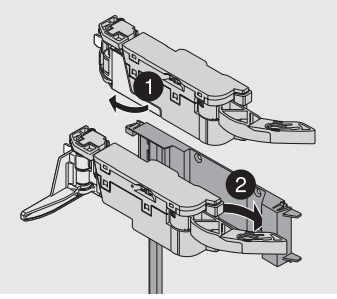

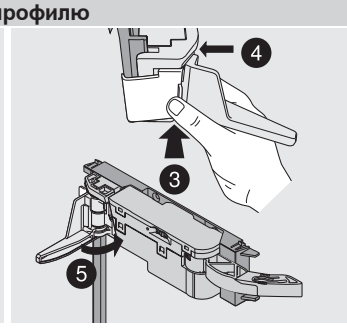

Монтаж

Адаптер к несущему профилю

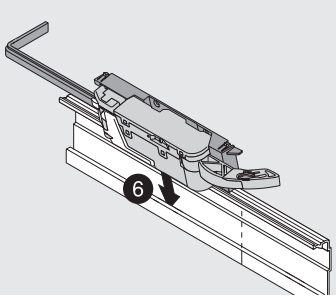

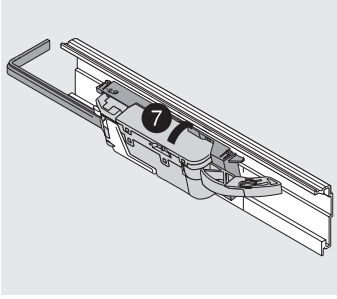

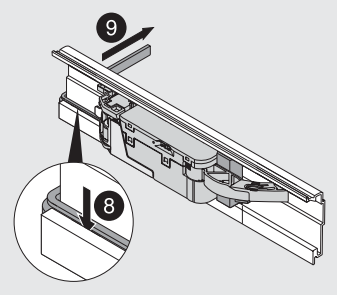

Монтаж

Несущий профиль

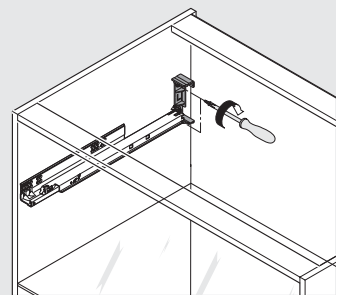

Можно использовать саморезы и евровинты

Уголок-держатель сверху

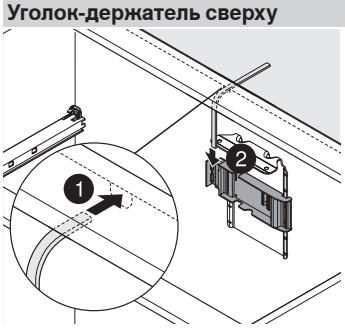

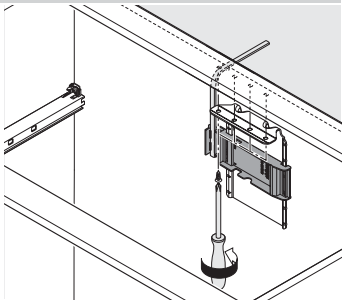

Монтаж

Привод – уголок-держатель сверху

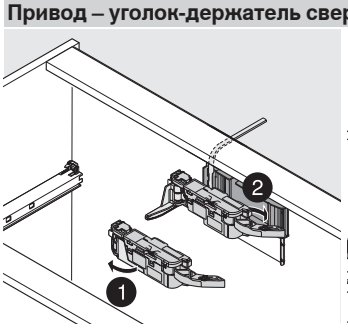

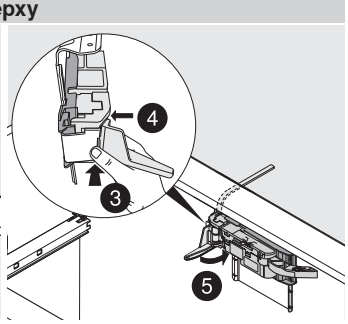

Монтаж

Блок питания Blum 72 Вт

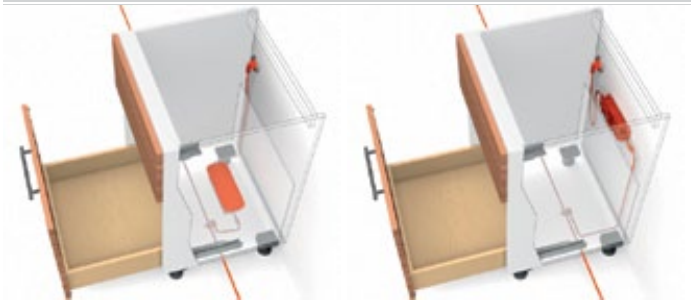

Монтаж ко дну корпуса

Монтаж к стенке

Необходимое пространство и безопасное расстояние

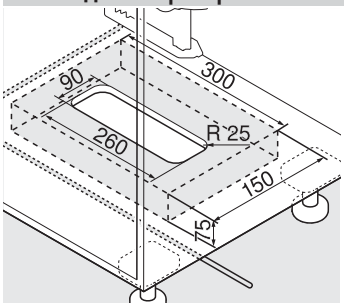

Монтаж ко дну корпуса

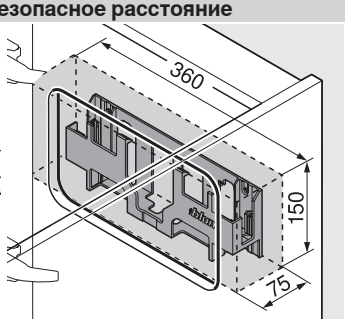

Монтаж к стенке

Внимание

Необходимо соблюдать безопасное расстояние 30 мм от нижней кромки (монтаж ко дну корпуса) или от передней кромки (монтаж к стенке) крепления блока питания до соседних элементов

Необходимо обеспечить циркуляцию воздуха. В противном случае возможен перегрев блока питания Blum

Монтаж ко дну корпуса

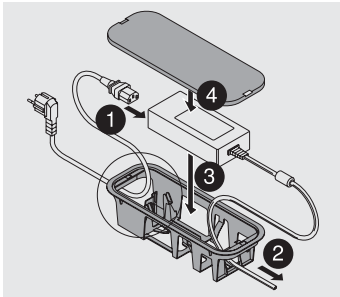

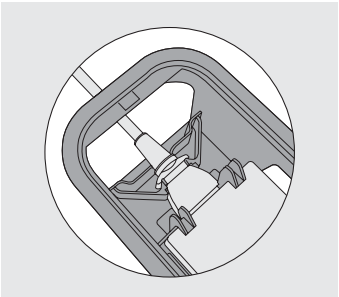

Блокировка снятия

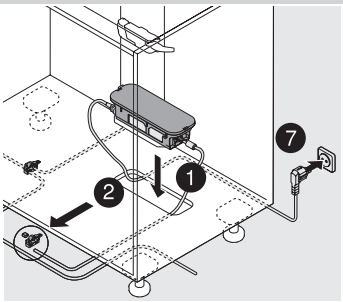

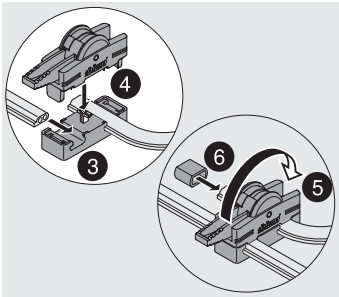

Монтаж к стенке

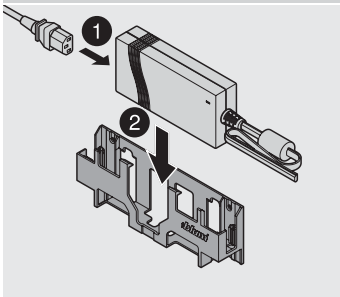

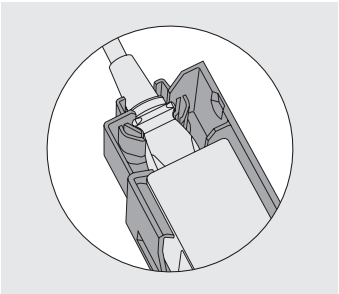

Блокировка снятия

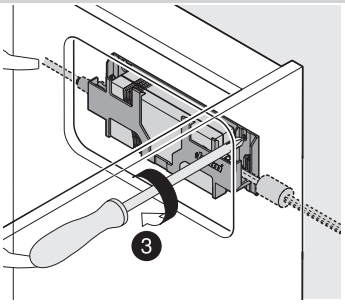

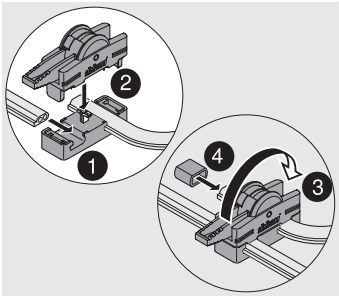

Стандартный корпус – прокладка кабеля снизу

Монтаж ко дну корпуса

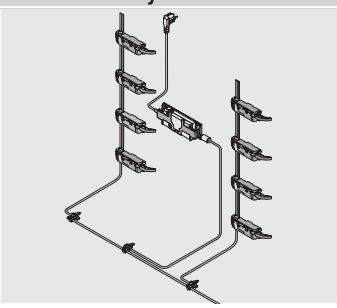

Монтаж к стенке

К распределительному кабелю можно подключать только 1 блок питания Blum!

Стандартный корпус – прокладка кабеля сзади

Монтаж ко дну корпуса

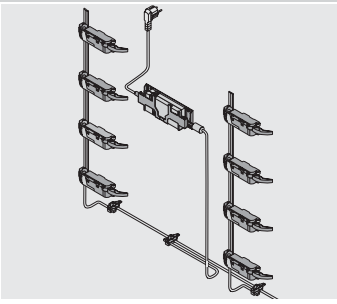

Монтаж к стенке

Шкаф под мойку

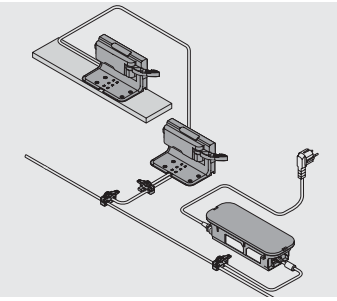

Монтаж ко дну корпуса

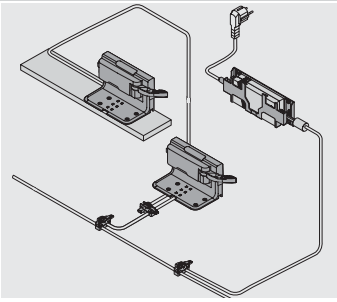

Монтаж к стенке

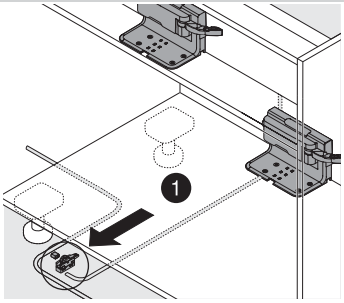

Прокладка кабеля снизу

Прокладка кабеля

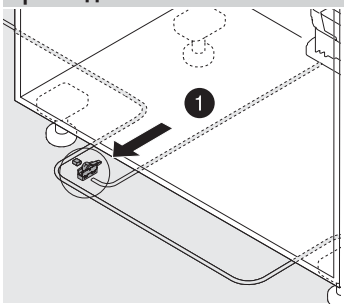

Прокладка кабеля снизу

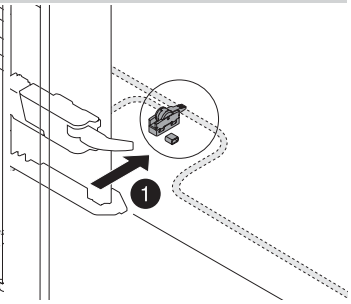

Прокладка кабеля сзади

Соединительный узел

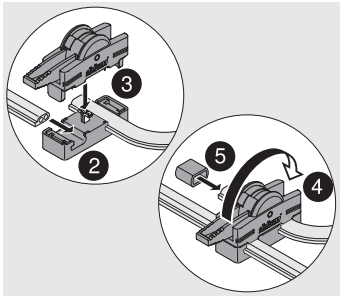

Монтаж

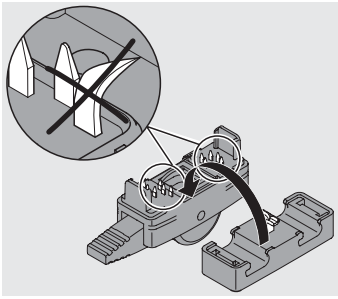

Не повреждайте острия шипов прошивки

Горизонтальный несущий профиль

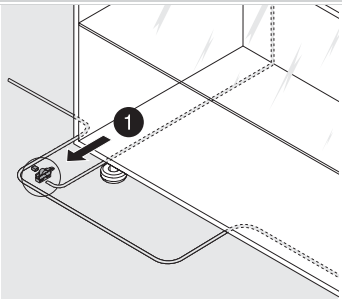

К распределительному кабелю можно подключать только 1 блок питания Blum!

Прокладка кабеля снизу

Уголок-держатель сверху

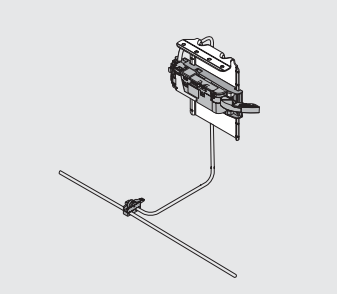

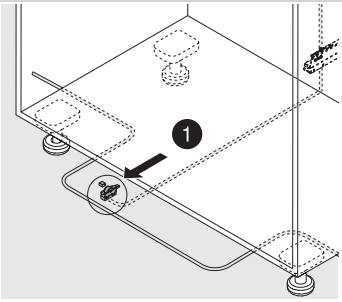

Прокладка кабеля снизу

Соединительный узел

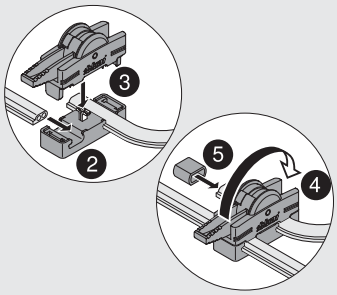

Монтаж

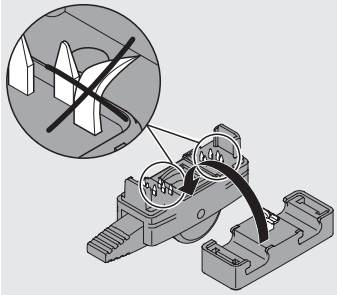

Не повреждайте острия шипов прошивки

Привод

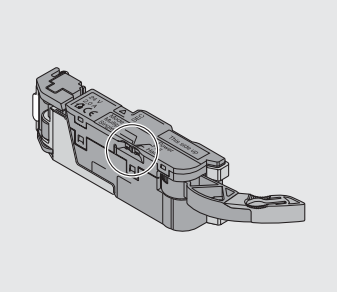

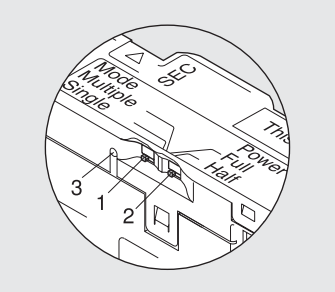

Переключатель

Переключатель Mode (режим) (1)
Single (один): срабатывает только один привод (настройка по умолчанию)
Multiple (несколько): приводы, установленные на „Multiple“ (несколько) срабатывают одновременно
Внимание
Нельзя использовать с SERVO-DRIVE uno

Переключатель Power (мощность) (2)
Full (полная): настройка по умолчанию
Half (половина): для маленьких длин и частичного выдвижения – ящик выдвигается на короткое расстояние
Лампа-индикатор (LED) (3)

Удлинитель рычага

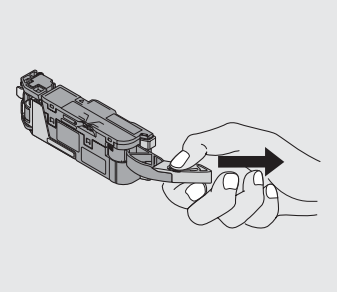

Демонтаж

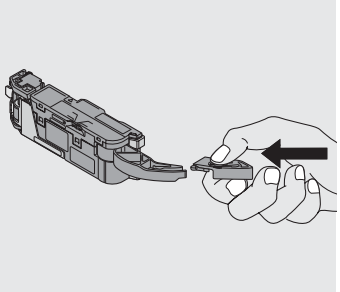

Монтаж

Привод поставляется с удлинителем рычага. При внутренней ширине корпуса менее 234 мм демонтируйте удлинитель рычага

Несущий профиль

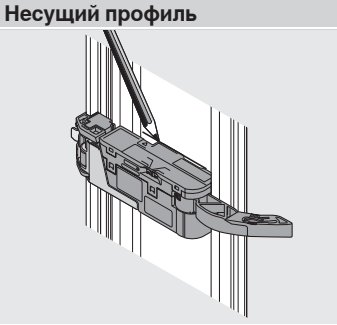

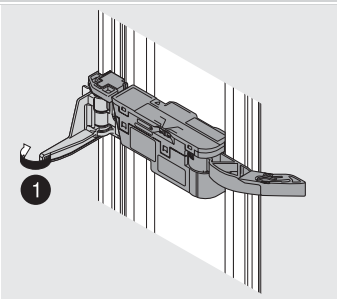

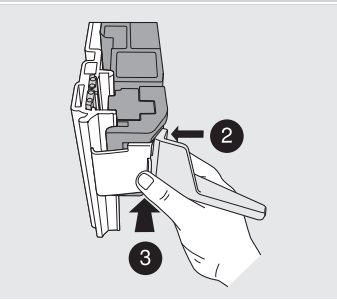

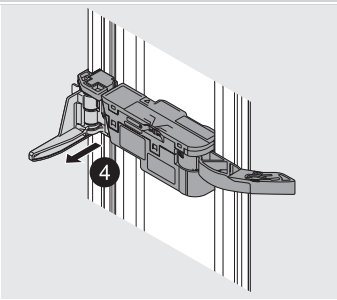

Демонтаж

Уголок-держатель

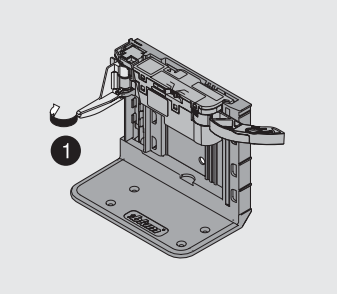

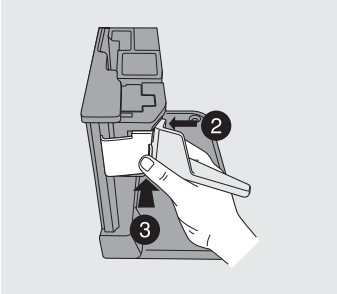

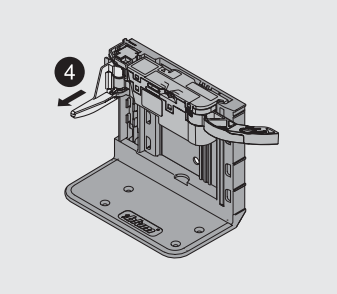

Демонтаж

Горизонтальный несущий профиль

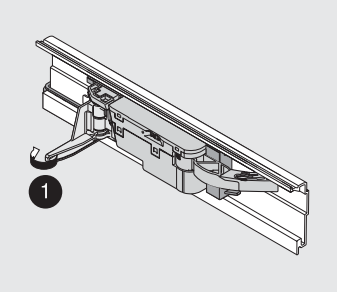

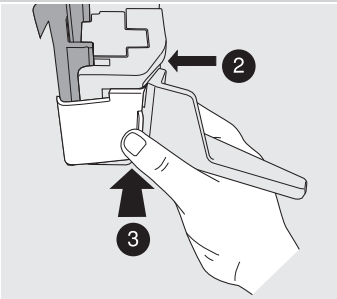

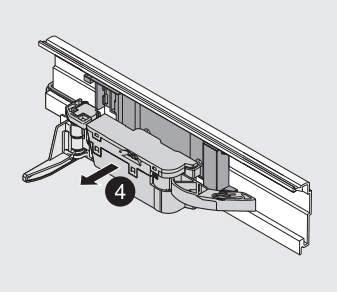

Демонтаж

Уголок-держатель сверху

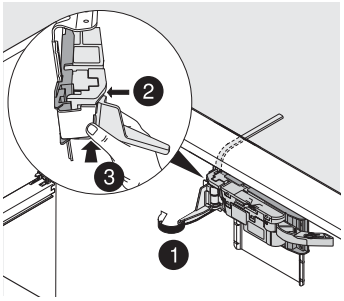

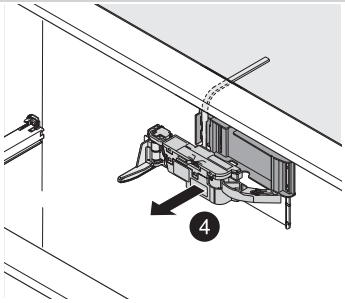

Демонтаж

Несущий профиль

Горизонтальная рейка

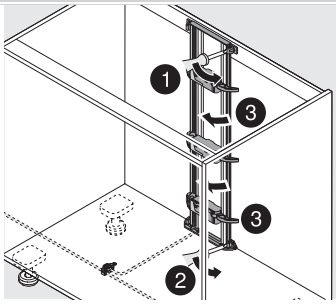

Вертикальная рейка

Горизонтальный несущий профиль

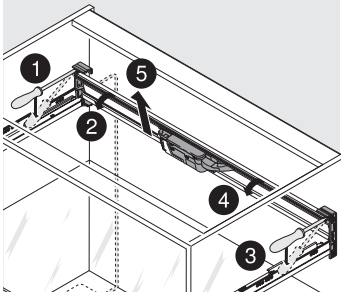

Демонтаж

Блок питания Blum 72 Вт

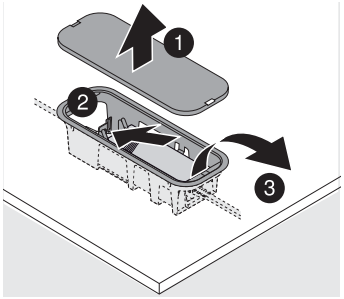

Монтаж ко дну корпуса

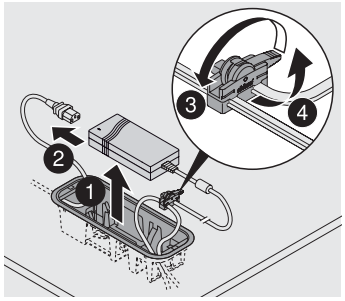

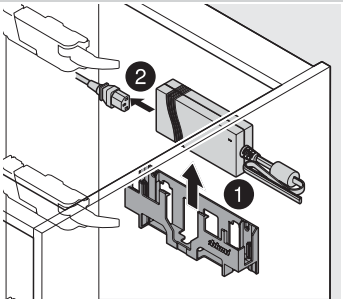

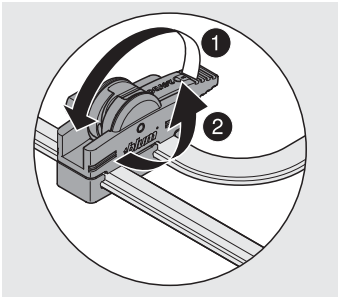

Монтаж к стенке

Системы направляющих

► STANDARD

Простота. Качество. Экономичность.

Технология направляющих STANDARD испытана десятилетиями. Это оптимальное изделие для функциональной мебели из массива.

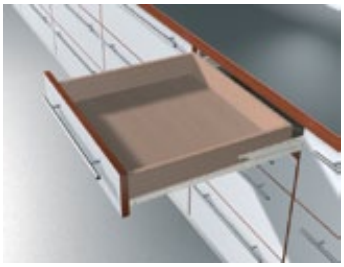

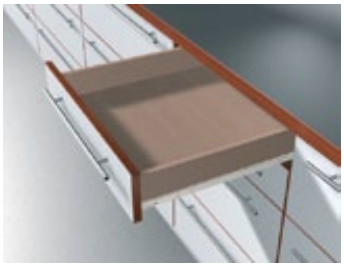

Успех направляющих STANDARD основывается на простой концепции:

- Хорошие качества скольжения
- Высокая боковая стабильность
- Полное и частичное выдвижение

Качество – на весь срок службы мебели
Как и все изделия фирмы Blum, STANDARD соответствует высоким требованиям, предъявляемым к направляющим, обладая совершенной функциональностью на протяжении всего срока службы мебели

Быстрый и удобный монтаж направляющих STANDARD возможен благодаря небольшому количеству комплектующих, а широкий ассортимент наших станков и приспособлений поможет воплотить Ваши идеи в реальность

► STANDARD

	BLUMOTION inside	SERVO-DRIVE inside	TIP-ON inside	
►► Полное выдвижение				
STANDARD – 430E 548	-	-	-	30
►► Частичное выдвижение				
STANDARD – 230M/E 550	-	-	-	25

■ встроен ○ дополнительно - не возможно

а ►► Аксессуары

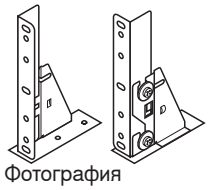
Фотография

Фасадный эксцентрик	552	Амортизаторы	555
Угловой держатель	552	Отвертки	554
Штанга под раскрой	553		
Кронштейн для регулировки фасада	553		
Антиударная защита	554		
Саморезы и евровинты	555		
Сверло с ограничителем	555		

И ►► Крепление направляющих к корпусу

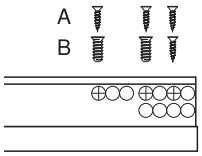

Фотография

Направляющая к корпусу 430E – 30 кг	556
Направляющая к корпусу 230M/E – 25 кг	556

►► Монтаж, демонтаж и регулировка

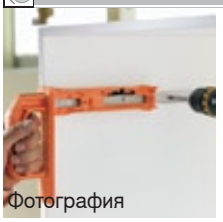
Фотография

Полное выдвижение 430E – 30 кг	557
Частичное выдвижение 230M/E – 25 кг	557

И Информация

Используйте бесплатный сервис, программу **DYNALOG limited** на прилагаемом DVD!

- DYNAPLAN – проектирование корпусов с проверкой на столкновение и возможностью выбора фурнитуры
- DYNACAT – электронный каталог продукции и экспорт данных CAD (dxf, dwg, igs, sat, wrl, x_t, jpg)
- DYNASHOP – корзина и заказ фурнитуры

И Пиктограммы

	Только по запросу		Проектирование
И	Общая информация		Раскрой
а	Аксессуары		Монтаж, демонтаж и регулировка
	Полное выдвижение		
	Частичное выдвижение		
30	Динамическая нагрузка в кг		

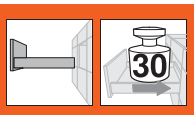

STANDARD – 430E

- BLUMATIC – механизм самозакрывания с приспособлением против самовыдвижения
- Полимерное покрытие, кремово-белый (RAL 9001) или коричневый цвет
- Динамическая нагрузка 30 кг
- Встроенный установочный фиксатор
- Встроенная блокировка от нежелательного снятия: с 300 мм
- Направляющие ведутся с обеих сторон

Необходимое пространство

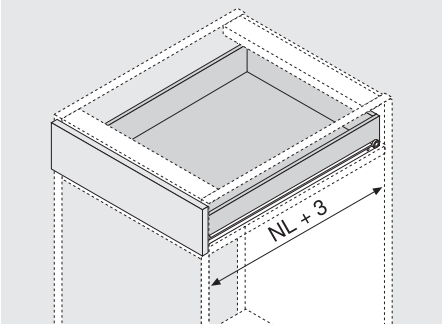

NL Номинальная длина

Информация для заказа

1

Номинальная длина NL	Направляющая к корпусу, переходной профиль и направляющая к ящику, ле./пр. RAL 9001 Сталь	Коричневый Сталь
250 мм	430E2500	430E2500
300 мм	430E3000V	430E3000V
350 мм	430E3500V	430E3500V
400 мм	430E4000V	430E4000V
450 мм	430E4500V	430E4500V
500 мм	430E5000V	430E5000V
550 мм	430E5500V	430E5500V
600 мм	430E6000V	430E6000V
650 мм	430E6500V	
700 мм	430E7000V	
750 мм	430E7500V	
800 мм	430E8000V	

a Аксессуары

2 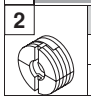

Фасадный эксцентрик		
Материал	Цвета	№ арт.
Пластмасса	Прозрачный	295.1000

Ящик

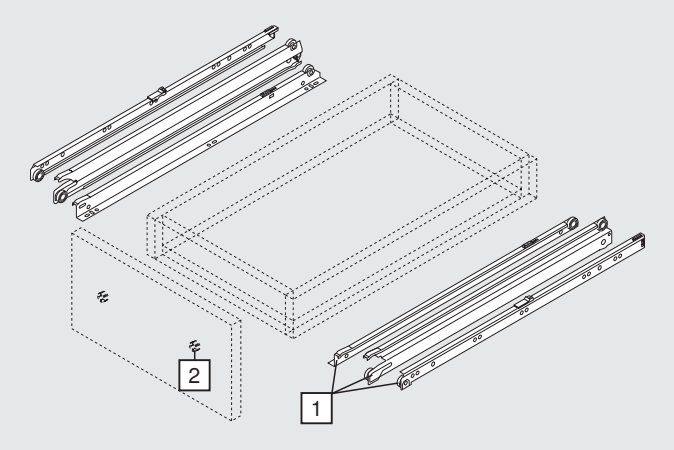

STANDARD – 430E

Проектирование

Необходимое пространство в корпусе

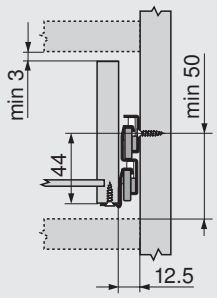

Позиция крепления направляющих к корпусу

Номинальная длина NL (мм)

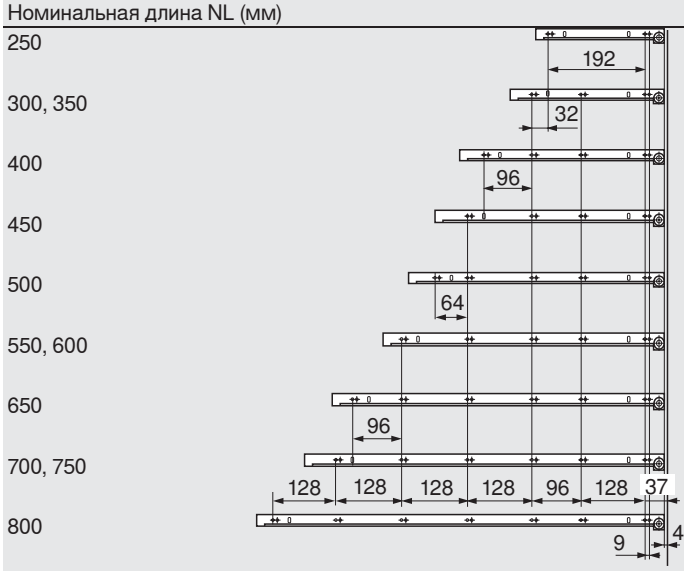

Мин. внутр. глубина корпуса = номинальная длина NL + 3 мм

Раскрой деталей – ДСП 16 мм

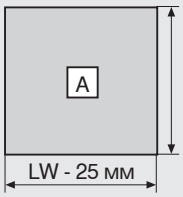

Дно
NL

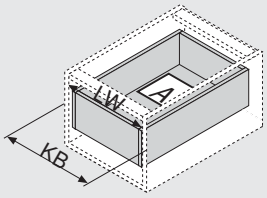

KB Ширина корпуса
LW Внутренняя ширина корпуса
NL Номинальная длина

Дополнительная информация

Обзор – STANDARD	547
Аксессуары	552
Крепление направляющих к корпусу	556
Монтаж, демонтаж и регулировка	557
Обзор – приспособления	605
Доп. техническая информация	684

STANDARD – 230M/E

- BLUMATIC – механизм самозакрывания (230M), механизм против самовыдвижения (230E)
- Полимерное покрытие, кремово-белый (RAL 9001) или коричневый цвет
- Динамическая нагрузка 25 кг
- Фиксация ящика
- Прямолинейный ход с обеих сторон

Необходимое пространство

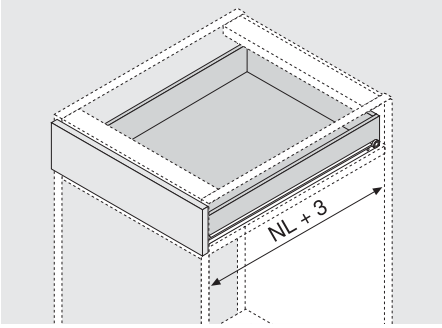

NL Номинальная длина

Информация для заказа

1

Направляющая к корпусу и направляющая к ящику, лев./пр.

Номинальная длина NL	RAL 9001 Сталь	Коричневый Сталь
250 мм	230M2500	230M2500
300 мм	230M3000	230M3000
350 мм	230M3500	230M3500
400 мм	230M4000	230M4000
450 мм	230M4500	230M4500
500 мм	230M5000	230M5000
550 мм	230M5500	230M5500
600 мм	230M6000	230M6000
650 мм	230M6500	
700 мм	230E7000	
750 мм	230E7500	
800 мм	230E8000	

a Аксессуары

2 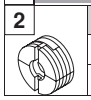

Фасадный эксцентрик

Материал	Цвета	№ арт.
Пластмасса	Прозрачный	295.1000

Ящик

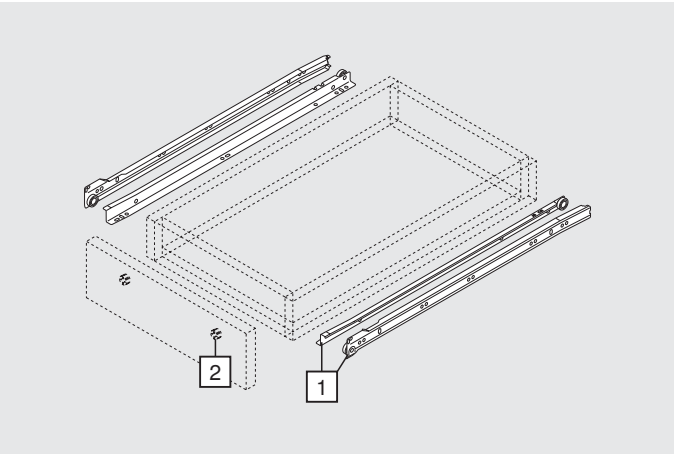

STANDARD – 230M/E

Проектирование

Необходимое пространство в корпусе

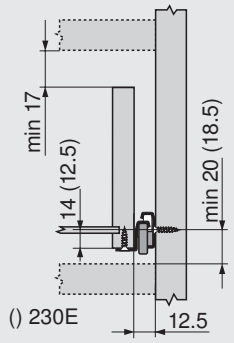

Позиция крепления направляющих к корпусу

Номинальная длина NL (мм)

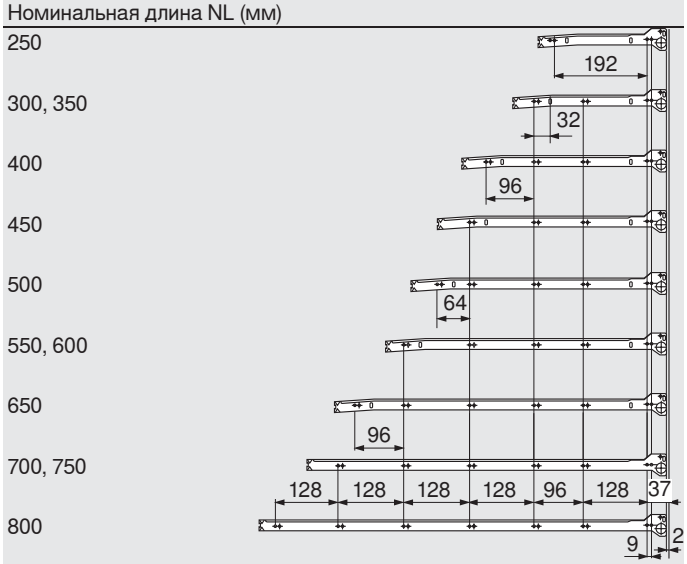

Мин. внутр. глубина корпуса = номинальная длина NL + 3 мм

Раскрой деталей – ДСП 16 мм

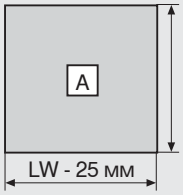

Дно
NL

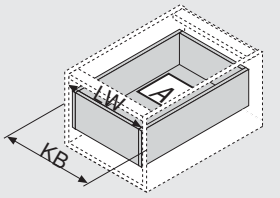

KB Ширина корпуса
LW Внутренняя ширина корпуса
NL Номинальная длина

Дополнительная информация

Обзор – STANDARD	547
Аксессуары	552
Крепление направляющих к корпусу	556
Монтаж, демонтаж и регулировка	557
Обзор – приспособления	605
Доп. техническая информация	684

Фасадный эксцентрик

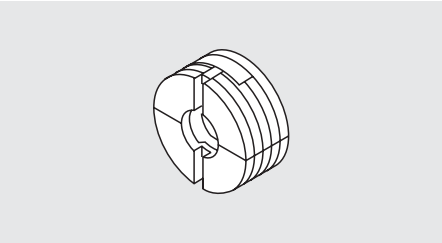

- С предварительно вмонтированной гайкой из стали
- Для ящика с ложным фасадом
- Регулировка фасада в двух плоскостях (± 2 mm)
- Материал: пластмасса, прозрачный

	№ арт.
Фасадный эксцентрик	295.1000

Проектирование

Матрица для MINIPRESS + PRO-CENTER MZM.0095

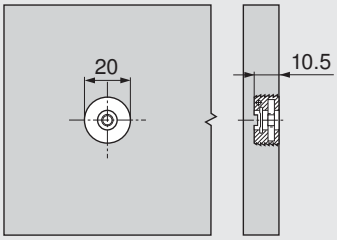

Монтаж

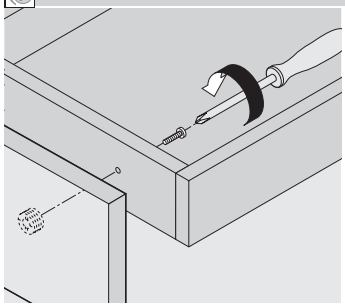

Используйте винт M4x20

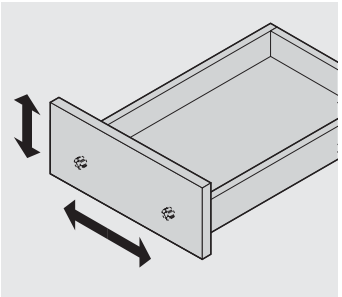

Регулировка по высоте/ширине ± 2 мм

Угловой держатель

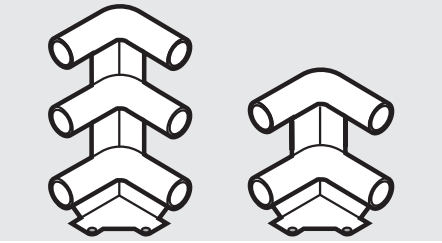

- Материал: пластмасса, RAL 9001 кремово-белый
- Материал: пластмасса, RAL 7037 темно-серый

Угловой держатель	№ арт.
Двойной	ZTU.00Z0
Тройной	ZTU.00D0

Проектирование

Необходимое пространство в корпусе с двойным релингом

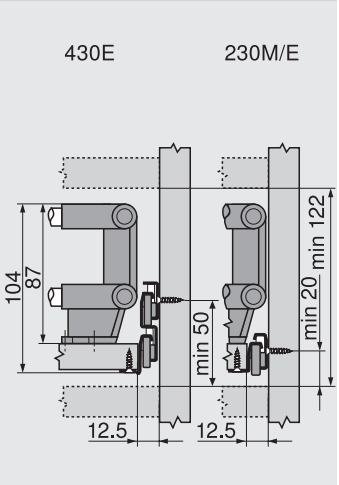

Необходимое пространство в корпусе с тройным релингом

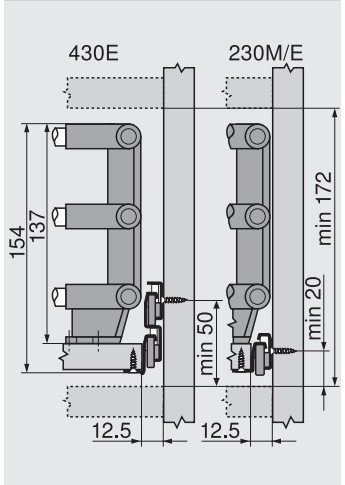

Установочные размеры угловых держателей

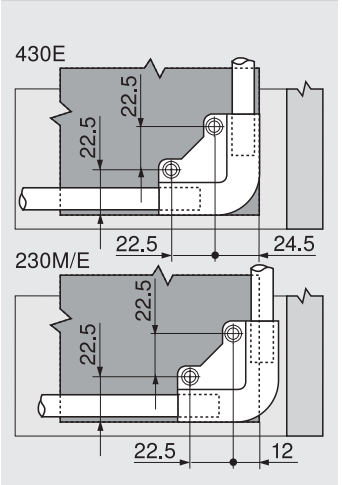

Штанга под раскрой

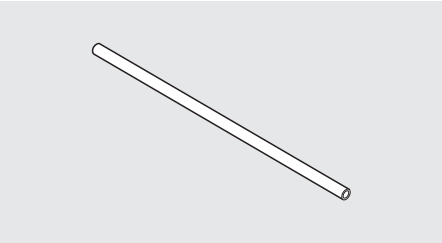

- Под раскрой
- Материал: алюминий

Цвета	№ арт.
RAL 9001 кремово-белый	ZRG.1104U
Хромированный	ZRG.1094U

Раскрой

Продольный релинг: номинальная длина NL - 51 мм
Поперечный релинг 430E: внутр. ширина каркаса LW - 87 мм
Поперечный релинг 230M/E: внутр. ширина каркаса LW - 63 мм

Кронштейн для регулировки фасада

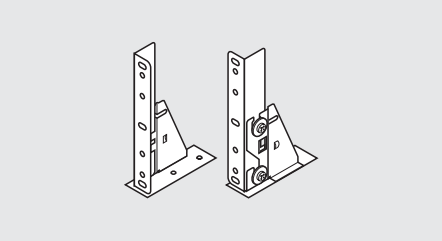

- Левый/правый
- Регулировка фасада в трех плоскостях
- Материал: сталь, RAL 9001 кремово-белый

	№ арт.
Кронштейн для регулировки фасада	296.4500

Проектирование

Необходимое пространство в корпусе

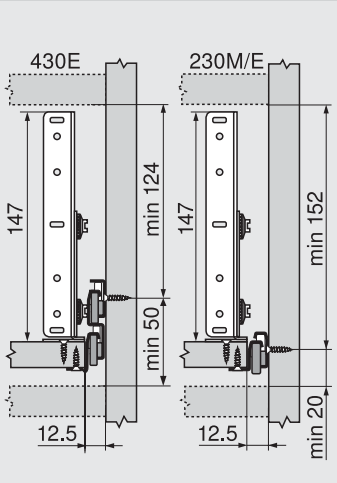

Установочные размеры для фасада

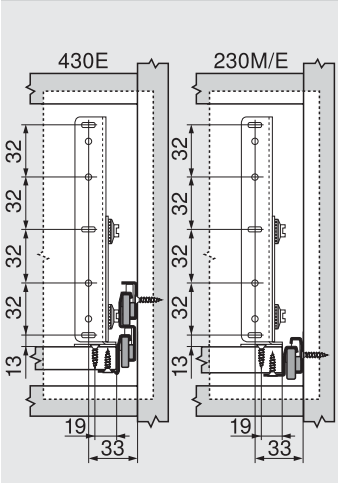

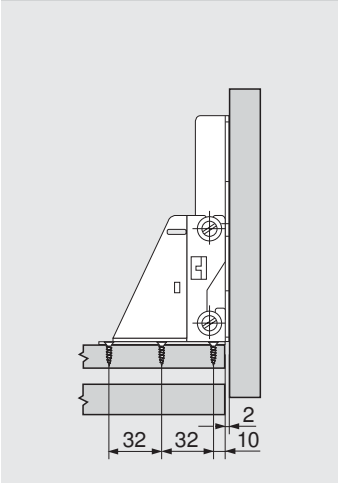

Монтаж

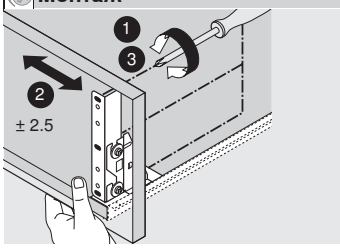

Регулировка по ширине

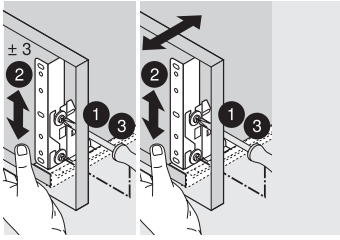

Регулировка по высоте/наклону

Антиударная защита

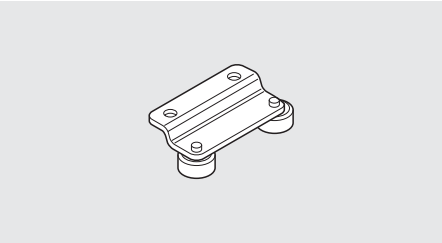

- Используется только для вкладных конструкций
- Симм., используется слева и справа
- Материал: сталь, RAL 9001 кремово-белый

	№ арт.
Антиударная защита	298.2200

Монтаж

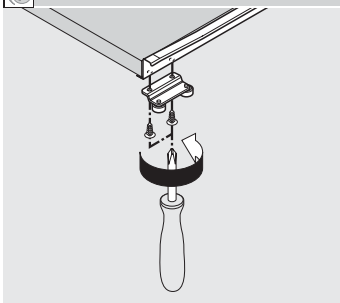

Отвертка крестовая

- PZ (Pozi = позидрайв) размер 2
- Длина без рукоятки 100 мм
- Длина отвертки 200 мм
- Ручка оранжевого цвета с логотипом “Blum”
- Материал: пластмасса/сталь, черный/оранжевый

	№ арт.
Отвертка крестовая	303.756.1

Отвертка под шлиц

- Шлиц, размер 1.0 x 5.5 мм
- Длина без рукоятки 125 мм
- Длина отвертки 225 мм
- Ручка оранжевого цвета с логотипом “Blum”
- Материал: пластмасса/сталь, черный/оранжевый

	№ арт.
Отвертка под шлиц	314.928.1

Саморезы — Ø 3.5 мм

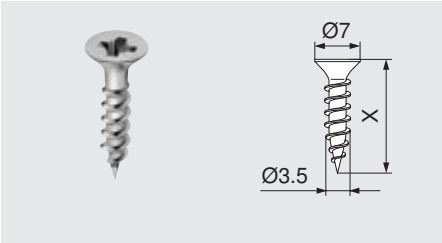

- Ø 3.5 мм
- Материал: сталь, никелированный

Длина (X)	№ арт.
15 мм	609.1500
17 мм	609.1700

Евровинты — Ø 6.0 мм

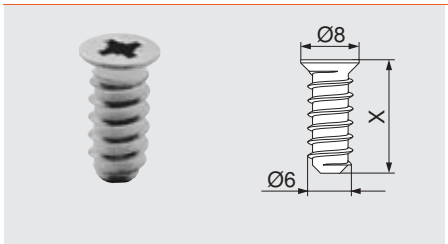

- Ø 6 мм
- Диаметр сверления Ø 5 мм
- Материал: сталь, никелированный

Длина (X)	№ арт.
10 мм	661.1000.HG
11.5 мм	661.1150.HG
13 мм	661.1300.HG
14.5 мм	661.1450.HG
20 мм	661.2000.HG

Специальный евровинт — Ø 6.0 мм

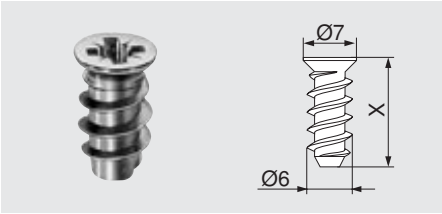

- Ø 6 мм
- Диаметр сверления Ø 5 мм
- Материал: сталь, никелированный

Длина (X)	№ арт.
11.5 мм	662.1150.HG
13 мм	662.1300.HG
14.5 мм	662.1450.HG

Сверло с ограничителем

- Ø 2.7 мм, длина сверла 70 мм
- Для предварительного сверления под саморезы Ø 3.5 мм
- Глубина сверления до 8 мм
- Материал: каленая сталь

	№ арт.
Сверло с ограничителем	M01.ZZ03
Запасное сверло	M01.ZZB3

Самоклеящийся амортизатор

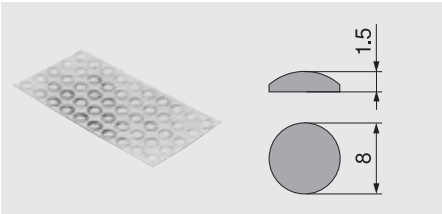

- Для смягчения удара
- Материал: пластмасса, прозрачный

	№ арт.
Самоклеящийся амортизатор	993.710

Врезной амортизатор

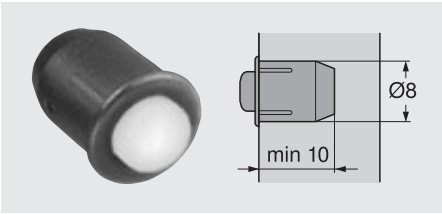

- Для смягчения удара
- Зазор между фасадом и корпусом 2 мм
- Состоит из двух частей
- Материал: пластмасса, RAL 9006 серый металлик

	№ арт.
Врезной амортизатор	993.706

Направляющая к корпусу 230M/E – 25 кг

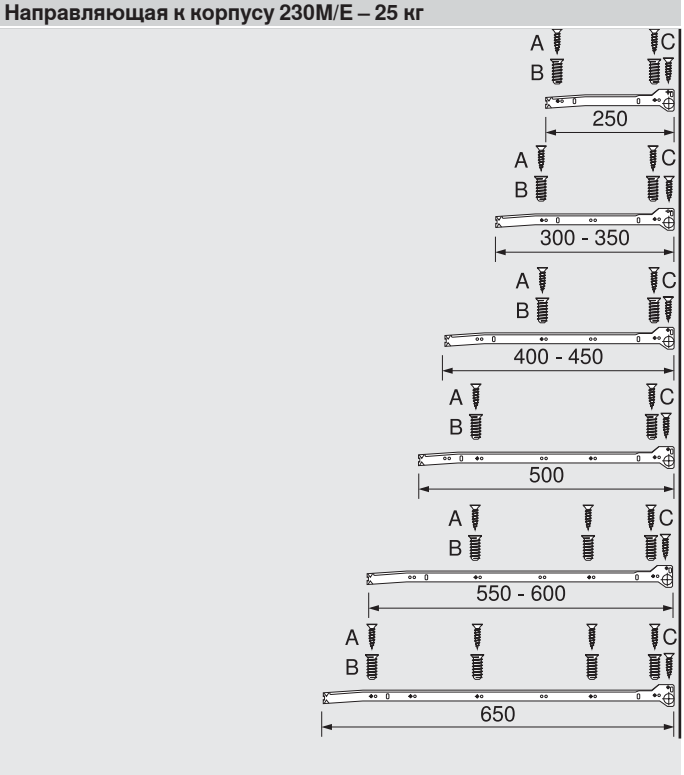

Крепление к корпусу

A Саморез Ø 4 x 15 мм

B Евровинт, № арт. 661.1450.HG

C Саморезы Ø 3.5 x 15 мм для ящика с высоким фасадом

Направляющая к корпусу 230M/E – 25 кг

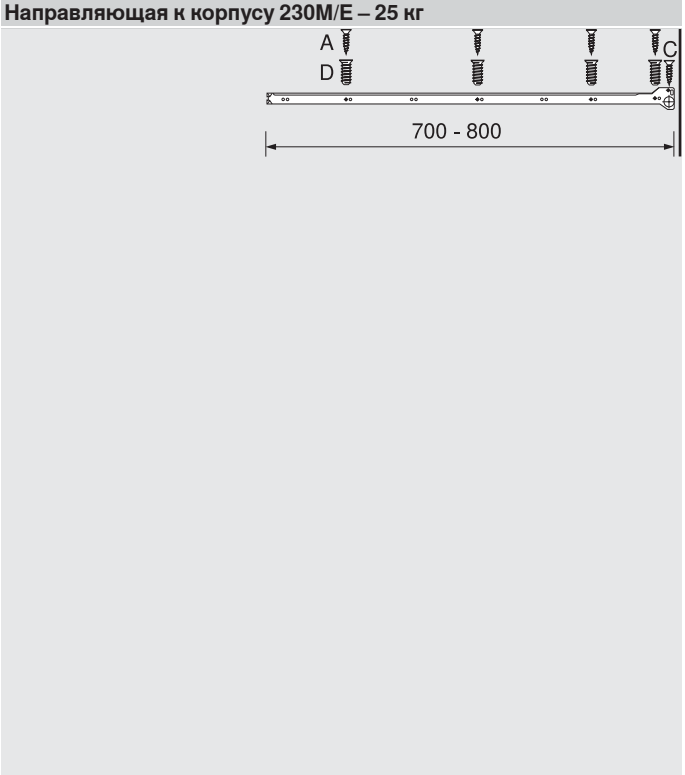

Крепление к корпусу

A Саморез Ø 4 x 15 мм

C Саморезы Ø 3.5 x 15 мм для ящика с высоким фасадом

D Специальные евровинты, № арт. 662.1450.HG

Направляющая к корпусу 430E – 30 кг

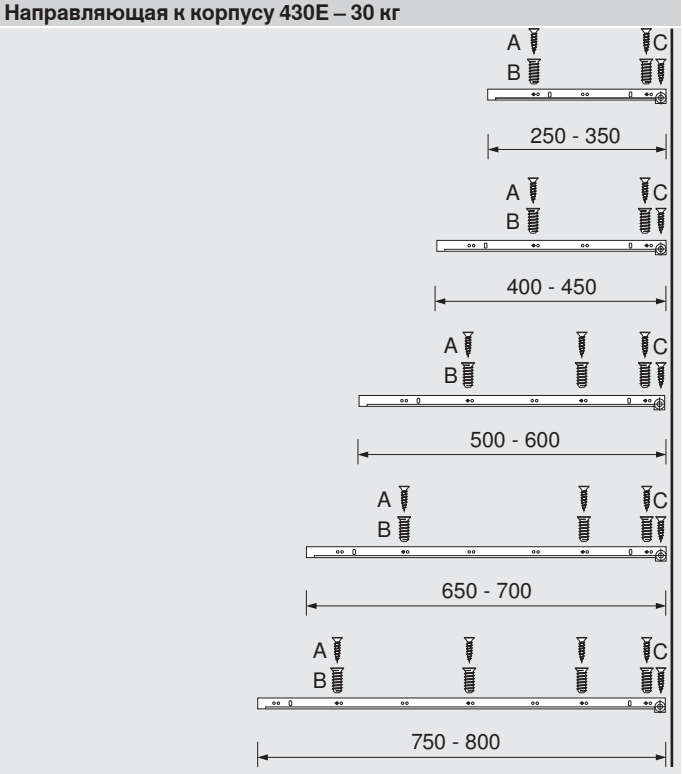

Крепление к корпусу

A Саморез Ø 4 x 15 мм

B Евровинт, № арт. 661.1450.HG

C Саморезы Ø 3.5 x 15 мм для ящика с высоким фасадом

Полное выдвижение 430E – 30 кг

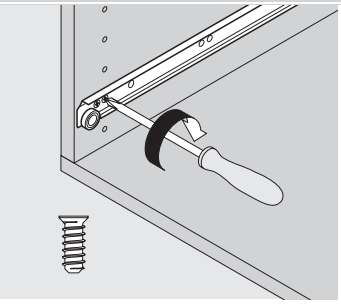

Монтаж

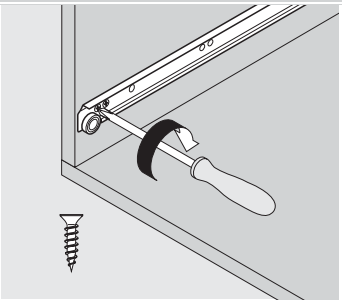

Более 15 кг: установите дополнительный шуруп

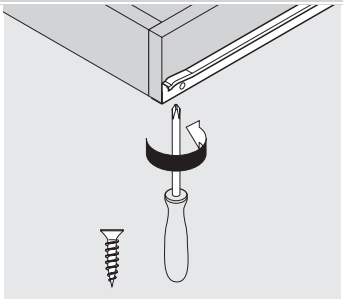

Полное выдвижение 430E – 30 кг

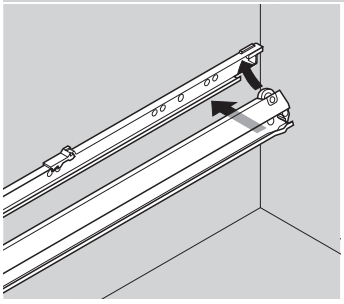

Монтаж переходного профиля и ограничителя 430E

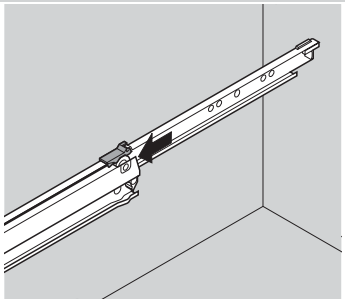

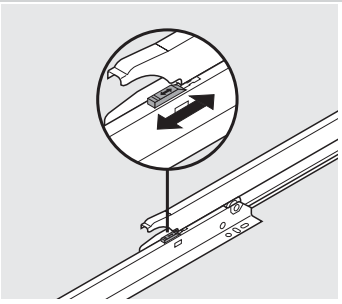

Блокировка снятия

Частичное выдвижение 230M/E – 25 кг

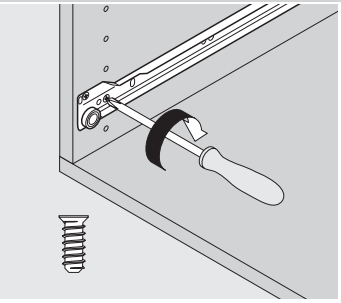

Монтаж

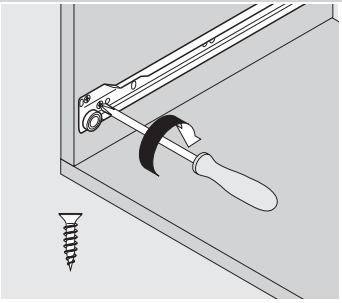
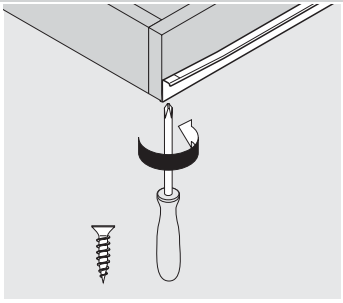
Более 15 кг: установите дополн. шуруп над роликом